■ ŽIVOTNOSŤ A PREHLIADKY.

Životnosť výrobku závisí na frekvencii používania a prostredi, v ktorom sa používa (pôsobenie vlhkosti, piesku, soli, atď. životnosť výrobku znižujú). Maximálna doba životnosti od dátumu výroby vrátane skladovania ... 15 rokov

Vzhľadom k charakteru výrobku doporučujeme výrobok vyradiť z používania po cca 200 lezeckých dňoch - tj. približne

- 5 rokov od dátumu prvého použitia pri občasnom používaní
- 2 roky od dátumu prvého použitia pri intenzívnom používaní (požičovne, lanové centrá)

Upozornenie: Opotrebenie výrobku môže dobu životnosti skrátiť. Už pri prvom použití môže dôjsť k takému poškodeniu, ktoré skráti životnost iba na toto prvé použitie.

Prehliadky: Venujte špeciálnu pozornosť výrobkom, u ktorých dochádza k rýchlejšiemu opotrebovaniu alebo ktoré sú v častom kontakte s drsnými povrchmi (laynard, slučky, páracie tlmiče pádov...).

Užívateľ musí kontrolovať výrobok:
1) pred a po každom použití
2) počas používania (stav jednotlivých prvkov istiaceho reťazca a ich riadne spojenie)
3) celková prehliadka výrobku každé 3 mesiace.

Je nutné skontrolovať:

Textilný materiál: rezy, predratia, škody spôsobené vplyvom starnutia, vysokej teploty, vplyvom chemikálií atď.
Švy: pretrhnuté, prerezané alebo vypárané nite.
Tlmiaci popruh: stretnutie popruhov nesmie byť narušené (aktivovaný tlmič)
Karabiny: deformácie a funkčnosť karabin
Značenia: čitateľnosť značení na výrobku.

Doporučujeme zaznamenávať výsledky kontroly do priloženej **inšpekčnej karty**.

V prípade, že je tento výrobok používaný ku komerčným účelom (požičovne, lanové centrá), musí byť jedenkrát za 12 mesiacov skontrolovaný výrobcom alebo výrobcom oprávnenou osobou. Užívateľ musí byť oboznámený s týmto návodom na obsluhu.

■ SINGING ROCK ZÁRUKA:

SINGING ROCK dáva záruku 3 roky na vady materiálu a výrobnej vady. Záruka sa nevzťahuje na vady spôsobené normálnym opotrebením, nedbalosťou, neodborným zachádzaním, nesprávnym použitím, zakázanými úpravami a zlým skladovaním. Nehody a škody vzniknutej nedbalosti alebo k akým dôjde v súvislosti so spôsobom použitia, pre ktorý nie je tento výrobok určený nie sú rovnako kryté touto zárukou.

SINGING ROCK nezodpovedá za priame, nepriame ani náhodné škody, ktoré súvisia s používaním výrobkov SINGING ROCK alebo sú jeho dôsledkom.

Tento výrobok je možno používať v kombinácii s ostatnými istiacimi pomôckami, ktoré tvoria navzájom jednotný zlúčiteľný systém.

Pre zaistenie bezpečnosti užívateľa je nutné tento návod preložiť do jazyka zeme, v ktorej bude tento výrobok používaný.

MAGYAR

HASZNÁLATI UTASÍTÁS

A termék használata előtt gondosan olvassuk el az alábbi használati utasítást.

Lényeges megjegyzés: Fontos, hogy használat előtt a **megfelelő szakképzésen résztvegyünk**!

Ez a használati utasítás bemutat néhány használati módot. Az ismertté vált helytelen használati módok közül (a kereszttel áthúzott ábrákon) csak néhányat mutatunk be. Számtalan másféle rossz használati mód létezik még, de képtelenség lenne számba venni vagy akár még csak elképzelni is ezeket. Kizárólag az ábrákon bemutatott és kereszttel át nem húzott használati módszereket szabad alkalmazni. Minden más módszer tilos, mivel életveszélyes. Kétség esetén forduljanak a SINGING ROCK-hoz.

A hegymászás, barlangászat, kötélen való ereszkedés, a sítúrák, a mentés, magasban vagy feltárásoknál végzett munka mind veszélyes tevékenység, amely komoly sérülést idézhet elő vagy akár halált is okozhat. A megfelelő technikák és módszerek kellő elsajátítása mindenkinek a saját felelőssége. Mindenkit személyesen terhel a termékeink bárminemű használata közben vagy után bekövetkező sérülések, halálesetek vagy károk kockázata és felelőssége. Ha valaki nincs abban a helyzetben vagy nem tudja vállalni az említett felelősséget vagy kockázatot, ne használja ezt a felszerelést.

■ HASZNÁLAT

A megfelelő technikák és biztosítási módszerek gyakorlati elsajátítása alapvető ennek a terméknek a használatához. Ezt a terméket csak hozzáértő és felelős személy vagy hozzáértő és felelős személy közvetlen felügyelete alatt álló személy használhatja. A termék használójának fizikai állapota összefüggésben lehet a biztonságos használattal normál és vészhelyzet esetén is.

A terméket közvetlenül, karabiner használata nélkül, lehet a beülőhöz csatolni. Az energiaelnyelő kantár bekötő hurkát átfűzzük a beülő biztosító hurkán, majd magát az energiaelnyelő kantárt is átbújtatjuk a saját bekötő hurkán (félpruszik csomó; 1. ábra). A leggyakoribb bekötési pontok a 4. ábrán láthatók. A mentési technikák alapismerete szükséges a termék használatához.

Győződjön meg arról, hogy a termék kompatibilis-e a többi felszereléssel. A biztosítási rendszer helytelen összeállítása, vagy a biztosítási rendszer bármely elemének megsérülése komoly, illetve bizonyos esetekben végzetes balesettel is végződhet. A via ferrata energiaelnyelő kantárhoz használt karabinernek meg kell felelnie az EN 12275 (K osztály) szabványnak. A felszerelés és a teljes biztosítási rendszer felülvizsgálatát biztonságos (zuhanástól védett) helyen ajánlott végezni.

A biztonságos nyomon követhetőség és helyes karbantartás biztosítása érdekében ajánlott a terméket egy személy használatában tartani. Minden használat előtt és után szükséges a hevederek és a varrások állapotának ellenőrzése a nehezen hozzáférhető helyeken is. Ne habozzon használaton kívül helyezni azt a terméket, ami a szakítószilárdságát vagy a helyes működését befolyásoló kopás jeleit mutatja.

Az energiaelnyelő kantár bekötő hurka pihenő pontként is használható – pihenés közben kerülni kell a bekötő hurok hirtelen terhelését, hogy elkerüljük az energiaelnyelő nem kívánt aktiválását.

Minden használat előtt és után is ellenőrizni kell, hogy aktiválódott-e az energiaelnyelő – amennyiben a energiaelnyelő (a fehér heveder) kilátszik a textil tokból, az eszköz aktiválódott, és azonnal ki kell vonni a forgalomból – lásd a 2. ábrát.

Az felhasználó tömegére vonatkozó ajánlást az 1. Táblázat tartalmazza termékekre bontva. Azok számára, akik a táblázaton kívül esnek, a hagyományos köteles biztosítás ajánlott.

A magas páratartalom, a jeges vagy koszos környezet megnehezíthetik a termék használatát, és felgyorsíthatják az elhasználódását. A termék működésére és szakító szilárdságára gyakorolt hatás elhanyagolható.

A gumírozott kantárakra nem szabad csomót kötni (csökkentheti a szakító szilárdságát).

Miután beleesett az energiaelnyelőbe, ne használja tovább azt. Az energiaelnyelő nem fog megfelelően működni egy második esés során.

Az energiaelnyelő használatakor ügyeljen a kantárak általi fulladás veszélyére.

Lépjen kapcsolatba a SINGING ROCK-kal, ha bármilyen kétsége van a termékkel kapcsolatban. Tilos minden, a Singing Rock gyártó helységein kívül történő termékmódosítás, és -javítás.

■ KARBANTARTÁS ÉS TÁROLÁS

A piszkos hevederzetet vagy kézzel kell megtisztítani, vagy mosógéppel finommosással átmosni és tiszta (max. 30⁰C-os) vízben kiöblíteni. Ezután hűvös, jól szellőztetett, sötét szobán meg kell szárítani. A zsírfoltok triklóretilénnel távolíthatók el. A használat vagy mosás közben átnedvesedett heveder enyhén összemegy.

Ha fertőtlenítésre van szükség, a poliamiddal és a poliészterrel anyagbarát fertőtlenítőt használjunk. Hagyjuk a hevederzetet egy órán át tiszta, max. 20⁰C-os vizes oldatban ázni, utána pedig öblítsük ki tiszta hideg vízben. Lassan, közvetlen hőforrástól távol szárítsuk meg.

Minden vegyszer, rozsdás anyag és oldószer ártalmas a hevederzetre nézve. Mindig a zsákjában szállítsuk és tároljuk a hevederzetet. Védjük a hoszszantartó UV sugárzás ellen. Ajánlatos jól szellőztetett helyen, közvetlen hőforrásoktól távol és közvetlen fénytől elzárva tartani. Vigyázzunk, hogy a hevederzet ne legyen túlságosan gyűrött vagy összepréselt állapotban. Min. –40⁰C és max. 80⁰C között ajánlatos használni.

■ ÉLETTARTAM ÉS ÁTVIZSGÁLÁS

A termék élettartama függ a használat gyakoriságától és körülményeitől.

- A maximális élettartam a gyártástól számított 15 év (beleértve a tárolást) A termék jellegéből adódóan, javasoljuk a használat beszüntetését kb. 200 mászó nap után
- Alkalmi használat esetén az első használattól számított 5 éven belül.
- Intenzív használat esetén az első használattól számított 2 éven belül. (kölcsönző, kalandpark)

Figyelmeztetés: Használatból eredő kopás megrövidítheti az élettartamot. Mechanikai sérülés esetén akár az első használat után be kell szüntetni a használatot.

A felhasználó által elvégzendő vizsgálatok gyakorisága:
1) Minden használat előtt és után
2) Használat közben (különlegesen erős behatásoknak kitett munkahelyen)
3) Teljes ellenőrzés3 havonta.

A kötél maximális élettartama a gyártás időpontjától számított 10 év. Javasoljuk, hogy a használat előtti és utáni ellenőrzéseken kívül 3 havonta végezzünk komplett átvizsgálást.

Az alábbiakat ellenőrizzük:

Az anyagot: Elhasználódás, hő vagy vegyszerek stb. által okozott bevágásokat, szakadásokat, horzsolásokat.
Az öltéseket: Elvágott, elszakadt, elkopott vagy laza varrásokat.
Elnyelő heveder: lehetséges beindulása az energiaelnyelőnek
A karabínerek: megfelelő funkció és deformálódás
A csatokat: A csatok és más fémből készült elemek megfelelő működését.

Abban az esetben, ha ezt a terméket használják kereskedelmi célokra (kerékpár, hegymászás központok) kell 12 havonta egyszer ellenőrzik a gyártó, vagy meghatalmazott személy. A felhasználónak meg kell ismernie kell ezt a használati utasítás.

■ SINGING ROCK GARANCIA

A termékre 3 éves anyag- vagy gyártási hibákra szóló garancia vonatkozik. A garanciát az alábbiak korlátozzák: rendeltetésszerű használat közbeni kopás és elhasználódás, módosítások és változtatások, helytelen tárolás. Nem vonatkozik a garancia balesetek, hanyagság, sérülés vagy nem rendeltetésszerű használat miatt keletkezett sérülésekre. A SINGING ROCK nem felel a jelen termékek használata közben előforduló vagy abból eredő következményekért, közvetlen, közvetett, baleseti vagy más jellegű károkért.

A hevederzet egy kompatibilis rendszeren belül más elemekkel is használható.

SERBIAN

UPUTSTVO ZA UPOTREBU - EAS ZA VIA FERATU

Nemojte koristiti ovaj proizvod a da niste pažljivo pročitali i razumeli ovo tehničko uputstvo.

Ovaj proizvod čini deo sistema za zaštitu od pada. (EAS)

Ovaj tehnički list ilustruje načine korišćenja ovog proizvoda. Samo neke vrste trenutno poznatih zloupotreba i zabranjenih upotreba su predstavljene (prikazano na precrtanim dijagramima). Mnoge druge vrste zloupotrebe postoje, ali ih je nemoguće nabrojati, ili ih čak zamisliti. Samo tehnike korišćenja prikazane na slici, a koje nisu precrtane su odobrene. Svi ostali načini upotrebe su isključeni zbog opasnosti od smrti. U slučaju sumnje ili problema sa razumevanjem, kontaktirajte Singing Rock.

Aktivnosti na visini, kao što su penjanje, Via ferrata, speleologija, skituring, spasavanje, rad na visini i istraživanja su opasne aktivnosti koje mogu dovesti do ozbiljnih povreda ili smrti. Vi lično preuzme sve rizike i odgovornost za sve štete, povrede ili smrti, koje se mogu javiti tokom ili nakon upotrebe naših proizvoda na bilo koji način. Ako niste u stanju, ili niste u poziciji da preuzmete tu odgovornost ili da preuzme ovaj rizik, ne koristite opremu.

■ UPOTREBA

Adekvatna obuka u odgovarajućim tehnikama i metodama bezbednosti je od suštinskog značaja da koristite ovaj proizvod. Ovaj proizvod mogu koristiti samo kompetentno lice i odgovorno lice ili oni koji su pod direktnom vizuelnom kontrolom kompetentnog i odgovornog lica. Fizičko stanje korisnika može imati uticaja na njegovu bezbednost tokom normalne ili hitne upotrebe.

Kačenje se vrši direktno na pojas bez konektora. Petlja apsorbera se šnira kroz petlju za osiguravanje na pojasu, a zatim se ceo apsorber pada šnira kroz petlju (slika 1). Najčešće tačke vezivanja su ilustrovane na Sl.4.

Poznavanje osnovnih tehnika spašavanja je potrebno da koristite ovaj proizvod.

Proverite kompatibilnost ovog proizvoda sa drugim komponentama opreme. Korišćenje neodgovarajuće kombinacije proizvoda u sigurnosnom sistemu ili oštećenje bilo koje komponente sigurnosnog sistema može dovesti do ozbiljnih ili čak fatalnih nesreća. Karabineri koji se koriste *via feratama* moraju biti u skladu sa EN 12275 (klasa K). Preporučujemo proveru funkcionisanja sistema bezbednosti i opreme na bezbednom mestu bez rizika od pada.

Da bi se osigurala dobro održavanje i praćenje ovog proizvoda najbolje je da se dodeli jednom korisniku.

Pre i posle svake upotrebe potrebno je proveriti stanje tkanja i šavova, uključujući i manje pristupačne oblasti. Ne ustručavajte se da iz upotrebe uklonite proizvod koji pokazuje znake habanja koji mogu da utiču na nosivost ili mu ograničavaju funkciju.

Petlja za kačenje na apsorberu se takođe može koristiti kao tačka za odmor - kada se odmarate pokušajte da izbegnete udarno opterećenje ove petlje da bi se sprečilo neželjeno aktiviranje apsorbera.

Pre i posle svake upotrebe, proverite da li apsorber nije aktiviran – ako se apsorber (bela tkanje) pojavljuje iz tekstilne pokrivke, apsorber je aktiviran i moram bitii zbačen iz dalje upotrebe - vidi sl. 2.

Preporučena težina korisnika za svaki model je upisan u tabeli 1.

Za osobe sa težinom van tabele preporučuje se dodatno osiguranje koristeći se standardnim tehnikama sa užetom.

Vlažnost, ledeni uslovi i prljava sredina mogu da otežaju korišćenje i povećaju habanje proizvoda. Uticaj na funkcionalnost i snagu proizvoda je zanemarljiv.

Ne vezujte čvorove na fleksibilnim kracima. (Može smanjiti snagu)

Ne nastavljajte da koristite ovaj proizvod nakon pada na *via ferati*. EAS više neće funkcionisati i neće moći da bezbedno absorbuje drugi pad.

Kada koristite EAS čuvajte se zarobljavanja (rizik od gušenja pri korišćenju EAS).

Ukoliko imate bilo kakve nedoumice ne oklevajte da kontaktirate Singing Rock. Svake modifikacije ili prepravke van našeg postrojenja su strogo zabranjene.

■ ODRŽAVANJE

Tekstilni proizvodi mogu da se peru u čistoj hladnoj vodi. Ako je i dalje zaprljano može da se pere u toploj vodi (30 stepeni Celzijusa maksimum) i ukoliko je potrebno upotrebom čistog sapuna u odgovarajućem rastvoru, sa pH opsegom od 5.5 do 8.5. Temeljno isprati i osušiti polako dalje od direktnog izvora toplote. Ne smeju se koristiti deterdženti.

■ UPUTSTVO za transport i skladištenje

Sve hemijske proizvode, korozivne materijale i rastvarače treba smatrati štetnim.

Uvek nosite i skladištite proizvod u svojoj torbi. Uprkos svojoj UV zaštiti preporučuje se da se ovaj proizvod čuva daleko od direktne svetlosti, u dobro provetrenom mestu daleko od direktnog izvora toplote. Koristili ovaj proizvod iznad minimuma od -40 ° C i maksimuma do 80 ° C.

■ VEK TRAJANJA I INSPEKCIJA.

Životni vek ovog proizvoda zavisi od učestalosti i okruženja (so, pesak, vlaga, hemikalije, itd) u kojem se koristi.

- Maksimalni životni vek od datuma proizvodnje (uključujući skladištenje) ... 15 godina
  U skladu sa karakteristikama proizvoda preporučujemo da se povuče iz upotrebe posle oko 200 dana penjanja, npr:
- 5 godina životni vek od dana prve upotrebe za povremeno korišćenje
- 2 godine životni vek od datuma prve upotrebe za intenzivnu upotrebu (iznajmljivanje, kursevi)

Upozorenje: Habanje tokom upotrebe može skratiti vek trajanja. Mehanička oštećenja mogu se javiti tokom prve upotrebe, što može ograničiti vek ovog proizvoda samo na prvu upotrebu.

Inspekcija: Obratite posebnu pažnju na delove koji se brže troše ili su u čestom kontaktu sa abrazivnim površinama (npr gurtne, apsorberi pada).

Korisnik je dužan da proveri proizvod:
1) pre i posle svake upotrebe
2) prilikom upotrebe (stanje pojedinih elemenata bezbednosnog lanca i njihovo povezivanje)
3) potpuna kontrola svaka 3 meseca.

Proveriti:

Tkanina: Posekotine, cepanje, habanje i oštećenja izazvana upotrebom, toplotom ili hemikalijama itd.
Šivenje: Posekotine, cepanje, istrošeni ili pohabani šavovi.
Apsorber: Da li je bio aktiviran
Karabineri: Pravilno funkcionisanje i oštećenja
Obeležavanje: čitljivost etiketa na proizvodima.

Preporučujemo zapisivanje rezultate u **inspekcijsku karticu**.

Proizvodi koji se koristi u komercijalne svrhe (iznajmljivanje, kursevi) kontrolišu se svakih 12 meseci od strane proizvođača ili lica ovlašćenog od strane proizvođača. Korisnik mora biti upoznat sa ovim uputstvima za upotrebu.

■ GARANCIJA:

Ovaj proizvod ima garanciju od 3 godine na sve nedostatke u materijalu ili proizvodnji. Ograničenja garancije: normalno trošenje, modifikacije ili alternacije, loše skladištenje. Jednako isključena iz garancije su oštećenja usled nezgode, nemar, i upotreba za koje proizvod nije namenjen. Singing Rock nije odgovoran za posledice, direktne, indirektne, slučajne ili bilo koji drugi vid štete koji nastane usled korišćenja svojih proizvoda.

Ovaj proizvod se može koristiti sa drugim komponentama u kompatibilnom sistemu.

Od suštinskog je značaja za sigurnost korisnika da ova uputstva za upotrebu budu prevedeno na jezik zemlje u kojoj je proizvod koji se koristi.

EESTI

ÜLDINE KASUTUSJUHEND

Ärge kasutage toodet enne juhendiga ja tootja tehniliste nõuannetega tutvumist ning nendest aru saamist.

Antud tootejuhend kirjeldab skemaatiliselt toote ohutut kasutamist. Välja on toodud ka toote kasutamisel enim esinevad ja teadaolevad vead (ristiga mahatõmmatud skeemid), kuid valesti kasutamise viise on veelgi. **Kasutada tuleb vaid tootja poolt soovitatud lahendusi, mis on toodud juhendi skemaatilises osas ega pole ristiga maha tõmmatud**. Toote väärkasutus võib endaga kaasa tuua tõsiseid tervisekahjustusi, invaliidistumist või surma. Kahtluse või infopäringuga pöörduda Singing Rock'i poole.

Kukkumisohtu sisaldavad tegevused kõrgustes: kaljuronimine, via ferrata'l liikumine, suusamatkamine mägedes, köiel laskumine, alpinism, seiklussport, pääste- ja kõrgtööd on ohtlikud ja võivad põhjustada tervisekahjustusi, invaliidistumist või surma. Kasutaja on vastutav oma koolituse, kasutatavate meetodite ja ohutuse eest. Kasutaja võtab enda kanda kõik riskid ja vastutuse kahjustuste, vigastuste või surma eest, mis võivad kaasneda antud toodete kasutamisel mistahes viisil. Kui te pole võimelised toodet ohutult kasutama või võtma endale vastutust toote ohutu kasutamise osas- ärge kasutage antud varustust.

■ KASUTAMINE

Toote ohutu kasutamine eeldab koolitust, praktikat ning ohutuse- ja päästetehnika alaseid teadmisi.

Toodet võivad kasutada ainult koolitatud inimesed või ainult need kes tegutsevad vastavalt koolitatud inimese otsese ja visuaalse järelvalve all. Kasutaja füüsiline seisund võib mõjutada tema ohutust toote kasutamisel normaal- või eriolukorras.

Julgestuskomplekt kinnitatakse otse julgestusvöö aasa, vt. pilt 4. ilma karabiini või muu kinnitusvahendita. Julgestusotste lint on osa süsteemist, mis rakendub, kui julgestusse kukkuda. Tavalisim kinnitusviis vt. pilt 1.

Toote kasutamisel on oluline omada päästetehnika alaseid teadmisi.

Kontrollige toote kokkusobivust teiste kasutatavate julgestus-ohutus seadmetega. Ebasobiv, vigane või liiga väikese julgestusvaruga toode julgestusahelas võib põhjustada tõsiseid tagajärgi. Julgestusotste karabiinid peavad vastama EN 12275 (klass 5) nõuetele. Tootja soovitab kontrollida ohutusahela turvalisust turvatud olukorras, kus ei esine reaalset kukkumisohtu.

Toote parima sobivuse ja heakorra jälgimiseks oleks hea kui toodet kasutaks üks konkreetne isik. On oluline, et kasutaja jälgiks õmblusi, erinevate materjalide ühenduskohti ja pindu (ka sisemist poolt) regulaarselt iga kord enne ja pärast kasutamist. Vahetage toode välja kui on tekkinud kahtlus, et toode ei vasta enam vajalikele ohutusnõuetele- tootele on tekkinud nähtavaid kulumisjälgi, toode on rebenenud või tugevalt kulunud. Otsi võib kasutada ka julgestuspunktina. Sel juhul tuleb jälgida, et koormust ei antaks üle tugeva löögin vaid ühtlaselt, vältides löögisummuti juhusliku aktiveerumist.

Enne iga kasutuskorda kontrollida löögisummuti indikaatorit, pilt 2, juhul kui lint on kestast väljas ja/või indikaator avanenud, on summuti aktiveerunud ja tuleb välja vahetada

Kasutaja kaaluvahemik ja sobiv toode on toodud tabelis 1. Tabelist väljajääva kaalu korral kasutada muud julgestuslahendust.

Külm, niiske ja mudane keskkond mõjutab toote kasutamist ja kulumist. Mitte teha julgestusotstesse sõlmi (võib mõjutada toote julgestusvaru). Mitte kasutada toodet juhul kui see on läbinud tõsisema löögi julgestusse kukkumise näol. Julgestusvaru võib olla vähenenud või ammendunud. Ka juhul kui tootel pole väliseid vigastusi näha on vähenenud toote materjalide ohutusvaru. Täpsema info vajadusel pöörduge tootja poole. Keelatud on toodet modifitseerida või muuta tema ohutust tagavaid omadusi.

■ HOOLE JA SÄILITAMINE

Toote pehmete osade puhastamiseks kasutada puhast külma vett. Kui ei saavutata soovitud tulemust võib toodet puhastada leige vee (30 kraadi) ja seebiga (Ph tase 5,5 – 8,5). Puhastada hoolikalt, kuivatada toatemperatuuril, vältida kiiret kuivatamist ja pesuvahendite kasutamist. Vältida toote kokkupuutumist kemikaalide, söövitavate ainete ja materjalidega. Hoida ja transportida toodet tema kaitsekotis. Vaatamata UV kiirguse mõju vähendavale töötlusele soovitab tootja hoida toodet UV kiirguse eest varjatud jahedas puhtas ja kuivas kohas, eemal küttekehadest. Ladustamisel kontrollida, et ronimisvöö ei oleks liiga kokku surutud või kortsus. Mitte kasutada toodet temperatuuridel alla -40C ja üle +80C.

■ TOOTE KASUTUSPERIOOD JA KONTROLL

Toote kasutusperiood sõltub kasutustihedusest ja keskkonnast, mis tootele mõjub (niiskus, sool, liiv, kemikaalid).

Maksimaalne toote kasutusperiood kõiki turvareegleid järgides on 15-aastat toote valmimisest. Toote iseloomu arvestades on arvutuslik eluiga u. 200 kasutuspäeva.

- Soovituslikult u. 5 aastat, kui toode on juhuslikus ja harvas kasutuses
- Soovituslikult u. 2 aastat, kui toode on aktiivses/kommertskasutuses (seikluspargid, ronimisseinad).

NB! Mehhaanilised vigastused ja väärkasutamine vähendavad toote eluiga või tingivad toote väljavahetamise vajaduse ka varem.

Pöörata kõrgendatud tähelepanu julgestusahela rohkem kuluvatele osadele (slingid, julgestusaasad, löögisummutid), mis võivad puutuda kokku abrasiivsete pindadega

Kasutaja peab sooritama toote kontrolli:
1) enne ja pärast iga kasutuskorda
2) kasutamise käigus
3) põhjalikumat kontrolli iga kolme kuu tagant.

Kontrollida:

1) materjali struktuur: kulumine, kuumuse või kemikaalide tekitatud vigastused, rebenemised jne.
2) õmblused: rebenemised, kulumine ja lahtised otsad.
3) metallkomponendid: pannalde toimimine ja muude metallosade heakord.
4) markeeringute loetavus.

Tootja soovitab pidada tootel **kontrollkaarti**, kuhu kantakse märkmed iga kontrolli kohta. Vältida toote hõõrdumist abrasiivsete pindade ning teravate servade vastu.

Aktiivses kasutuses (seikluspargid, rominisseinad) olevaid tooteid soovitatakse kontrollida iga 12 kuu järel tootjal või tootja poolt selleks volitatud koolitatud isikul. Kasutaja peab olema tuttav selle kasutusjuhendit.

■ SINGING ROCK GARANTII:

Tootel on 3- aastane tootjapoolne garantii materjali defektide ja tootmisvigade vastu. Garantii alla ei käi: normaalsest kasutamisest tingitud kulumine, toote modifitseerimine ja ebakorrektne säilitus. Garantii alla ei käi ka vead, mis on tekkinud kasutamisel tekkinud õnnetuse läbi või defektid, mis on tekkinud toote mittesihipärasest kasutamisest. Singing Rock ei vastuta ei otseste ega kaudsete toote kasutamisega kaasneda võivate kahjude ega tagajärgede eest.

Toode vastab etiketil toodud normidele ja standarditele.

LATVISKI

LIETOŠANAS INSTRUKCIJA

Nelietojiet šo produktu, ja neesat uzmanīgi izlasījis un sapratis šīs tehniskās instrukcijas.

Ðis produkts ir daïa no kritiena apturçðanas sistçmas.

Ðîs tehniskais paziòojums ilustrç produkta lietoðanas veidus. Tikai daïi no paðreiz zinâmiem nepareizas vai aizliegtas lietoðanas veidiem ir parâdîti izsvîtrotajâs diagrammâs. Eksistç daudzi citi nepareizas lietoðanas veidi, kurus ir neiespçjami uzskaitît vai pat iedomâties. **Atïauti ir tikai diagrammâs uzrâdîtie un neizsvîtrotie tehniskie lietoðanas paòçmieni.** Citi lietoðanas paòçmieni ir izslçgti, jo pakïauj lietotâju nâves briesmâm. Ðaubu vai neizpratnes gadîjumos kontaktçjaties ar SINGING ROCK. Aktivitâtes, kas saistîtas ar augstumu kâ kâpðana, via ferrata, speleoloìija, nolaiðanâs pa virvi, slçpoðanas tûrisms, glâbðanas darbi un darbs augstumâ ir bîstamas aktivitâtes, kas var izraisît nopietnus ievainojumus vai pat nâvi. Jûs personiski uzòematies visus riskus un atbildîbu par nodarîjumiem, ievainojumiem vai nâves gadîjumiem, kas var rasties mûsu produkta lietoðanas laikâ vai rezultâtâ. Ja jûs neesat spçjîgs vai nevarat uzòemties ðo atbildîbu vai pieòemtu risku, nelietojiet ðo inventâru.

■ LIETOŠANA

Pakankamai þiniø apie apsaugos ir naudojimo metodika produktø metodø yra bûtina. Todël, ðis produktas gali tik naudoti profesionaliai apmokytas ir kompetentingas asmuo, arba asmuo, nuolat tiesiogiai priþiûrint tokiø asmenø. Fizinio parengimo vartotojai gali turëti poveiká saugai normaliai ar avarinei naudojimo metu.

Ryðio kartà daroma tiesiogiai, be papildomø movos. Threading jà per kilpà Prijungimas prie prijungimo taðko pakinktø. Vëliau tempimo visà rinkinà sriegimo kilpà (loop lapë, 1 pav.). Daþniausiai pasitaikantys sujungimo taðkai yra parodyta pav. Nr 4.

Vartotojas, kuris naudoja ðá produktà turëtø bûti informuojamas apie teikiant Gelbëjimo á avarijos atveju galimybes.

Prieð naudojimà, ásitikinkite, kad ðis produktas yra suderinama su jûsø árangà poilsio. Netinkamas naudojimas derinys produktai Stop grandinës ar þalà bet saugos grandinës komponento gali sukelti rimtà nelaimingo atsitikimo ar mirties. Karabinai naudojami per ferrata rinkinio vienetas turi atitikti EN 12275 (tipas K). Mes rekomenduojame, kad jûs iðbandyti visas saugioje vietoje árangà be kritimo rizika.

Prieð ir po kiekvieno naudoti bûtina patikrinti dirþø, siûlës bûklæ, net ir sunkiai pasiekiamose vietose. Produktas, kuris parodë, jokiø paþeidimø poþymius, turi bûti nedelsiant iðimti ið naudojimo.

Akis, kuri yra prisiûtos dirþeliai skirtos prijungti su per ferrata, gali bûti naudojamas sëdëti - ðioje paraiðkoje, iðvengti dinamines apkrovas, kad bûtø iðvengta atsitiktinio ájungimo amortizatoriaus.

Prieð ir po kiekvieno naudojimo, apþiûrëkite amortizatorius buvo aktyvuota - medþiaginis apvalkalas rinkinà, þiûri tik laidø antgaliø abiejuose galuose, bet tikrasis juostos amortizatorius yra visiðkai paslëptas paketas. Jei yra kokiø nors matomas galutinis pakavimas dirþelis pagalvële, ðokas buvo jau aktyvuota ir turi bûti paðalintas ið naudoti - þr. 2 pav.

Siekiant uþtikrinti geriausià ámanomà prieþiûrà ir tikrinimà produkto, rekomenduojame já naudoti vienam vartotojui.

Rekomenduojama naudoti svoris kiekvienam parodyta 1 lentelëje modelá.

Asmenims, turintiems svorio ið ávairiø papildomà apsaugà, rekomenduojame naudoti standartinius metodus laipiojimo nelaisvæ.

Drëgmës, ðalèio ir purvinas aplinka gali bûti sunku manipuliuoti naudojant produktà ir padidinti nusidëvëjimà. Átakos funkcionalumà ir stiprumas produktas yra nereikðmingas.

Nekurkite mazgø lanksèiø rankas. (Gali bûti stiprumo sumaþëjimas)

Nenaudokite ðio produkto, jei þuvys patenka dël per ferrata. EAS gali neveikti saugiai uþfiksuoti antrà rudená.

Naudojant EAS Bûkite atsargûs, ten yra uogiene galimybë sistemoje (rizikos uþdusti kûno daliø)

Bet koks kiðimasis statybai ar remontui ið mûsø produktø, o ne ið gamybos árenginiai SINGING ROCK yra draudþiama.

■ UZGLABÂÐANA.

Tekstila izstrâdâjumus var skalot tîrâ un aukstâ mâjas kvalitâtes ûdenî. Ja nepiecieðams, to var mazgât siltâ ûdenî (30⁰ C maksimums) un, ja nepiecieðams, var lietot ziepes tâs atðíaidot lîdz pH robeþâs no 5,5 lîdz 8,5, pçc tam produktu izskalojiet un lçnâm izþâvçjiet prom no tieðas saules staru vai karstuma avota ietekmes. Nelietot mazgâðanas lîdzekïus!

■ INSTRUKCIJAS TRANSPORTÇÐANAI UN UZGLABÂÐANAI.

Visi íîmiskie produkti, kodîgas vielas un ðíîdinâtâji uzskatâmi par kaitîgiem.

Produkts vienmçr jânçsâ un jâuzglabâ tâ somâ. Neskatoties uz UV aizsardzîbu, produktu rekomendç glabât prom no tieðas saules staru iedarbîbas, labi ventilçtâ vietâ prom no visiem tieða karstuma avotiem. Pârbaudiet, vai tas nav pârâk saburzîts vai saliekts. Lietojiet ðo produktu temperatûrâ no -40⁰C lîdz 80⁰C.

■ DZÎVES ILGUMS UN PÂRBAUDES.

Lietoðanas mûþs ir atkarîgs no lietoðanas bieþuma un vides (sâls, smilts, mitrums, íîmikâlijas u.t.t.), kurâ tas tiek lietots.

Maksimâlais dzîves ilgums no izgatavoðanas datuma (ieskaitot glabâðanu) .. 15 gadi

Atsaucoties uz produkta raksturiezîmçm, mçs rekomendçjam pârtraukt produkta lietoðanu pçc apmçram 200 kâpðanas dienâm.

- 5 gadu dzîves ilgums no pirmâs lietoðanas reizes datuma pie neregulâras lietoðanas
- 2 gadu dzîves ilgums no pirmâs lietoðanas reizes datuma pie intensîvas lietoðanas (îre, piedzîvojumu parki)

Brîdinâjums: Tomçr nolietojums lietoðanas laikâ var samazinât produkta dzîves ilgumu. Mehâniski bojâjumi var rasties jau pirmajâ lietoðanas reizç, un tas var samazinât produkta dzîves ilgumu tikai lîdz ðai vienai lietoðanas reizei.

Pârbaude: Îpaðu uzmanîbu pievçrsiet produktiem, kas pakïauti âtrâkam nolietojumam vai ir bieþâ kontaktâ ar abrazîvâm virsmâm (piemçram, cilpas, kritiena absorberi).

Lietotâjam jâveic produkta pârbaude:

- **pirms un pçc katras lietoðanas reizes**
- **lietoðanas laikâ** (droðîbas íçdes atseviðíu elementu stâvoklis un to atbilstoðs savienojums)
- **jâveic pilna inspekcija pçc katriem 3 mçneðiem**.

Jâpârbauda vai nav:

Audums: iegriezumi, plîsumi, nodilumi un bojâjumi, kurus radîjusi lietoðana, karstums, íîmikâlijas u.t.t.
Ðuves: iegriezumi, plîsumi, nodilumi vai vaïîgi diegi
Absorbera materiâls: iespçjama absorbera aktivizçðana
Karabînes: pareiza darbîba un deformâcijas
Metâla daïâs: pareiza sprâdþu un citu metâla komponentu darbîba
Maríçjums: produkta maríçjumu salasâmîba

Mçs rekomendçjam pârbaudes rezultâtus fiksçt **pârbaudes kartîtç.**

Produktu, kas tiek lietoti komerciâliem mçríiem (îres bizness, piedzîvojumu, ðíçrðïu parki) pârbaude jâveic raþotâjam vai kompetentai raþotâja autorizçtai personai reizi 12 mçneðos. Vartotojui turi bûti susipaþinæ su ðiuo instrukcijoje.

■ SINGING ROCK GARANTIJA:

Ðim produktam ir 3 gadu garantija pret defektiem materiâlos vai raþoðanâ. Garantijas ierobeþojumi: normâls nolietojums vai plîsumi, modifikâcijas vai maiòa, slikta uzglabâðana. No garantijas izslçdz produktus, kas ir bojâti negadîjumos, nolaidîbâ vai pielietojumos, kam produkts nav domâts. Singing Rock nenes nekâdu atbildîbu par izrietoðajiem, tieðiem, netieðiem, nejauðiem vai jebkâda cita veida bojâjumiem, kas radûies no produkta vai produkta lietoðanas laikâ.

Ðo produktu iespçjams lietot ar citâm komponentçm, savietojamâ sistçmâ.

Lietotâja droðîbas dçï, ir ârkârtîgi svarîgi ðîs lietoðanas instrukcijas tulkot valsts valodâ, kurâ produkts tiks lietots.

ПО-РУССКИ

ИНСТРУКЦИЯ ПО ИСПОЛЬЗОВАНИЮ

Не используйте эту продукцию, не изучив внимательно инструкцию.

Данный продукт является частью страховочной системы.

Инструкция показывает варианты использования устройства. Так же, указаны несколько неверных способов использования – но обращаем внимание на то, что неправильных способов существует гораздо больше. **Правильными являются только те приемы. которые указаны на диаграммах и не перечеркнуты крестом**. Все остальные способы смертельно опасны. Если у вас возникли сомнения, свяжитесь с представителями SINGING ROCK.

Такие виды активности как скалолазание, прохождение оборудованных маршрутов, каньонинг, ски-туринг, сасаетьные работы, работы на высоте и проч – опасные виды деятельности, к которых ошибки могут грозить увечьями или даже смертью. Пользователь сам несет все риски, связанные с подобными занятиями.

■ ИСПОЛЬЗОВАНИЕ

Для использования изделия необходимо знание соответствующих способов и приемов работы с элементами страховочной цепи. Данную продукцию может использовать только хорошо подготовленный пользователь, или пользователь под контролем подготовленного специалиста. Физическое состояние пользователя может иметь влияние на его безопасность во время использования в нормальной или в экстренных ситуациях.

Крепление осуществляется непосредственно к обвязке без карабина. Петля крепления компенсатор рывка через страховочную петлю на обвязке, а затем весь компенсатор рывка продевается через петлю крепления (Рис.1). Наиболее распространенные точки крепления показаны на Рис.4. Пользователь должен владеть приемами оказания первой медицинской помощи при несчастном случае. Перед началом работы убедитесь, что страховочная система в целом проходит функциональную проверку.

Неправильная комбинация изделия в страховочной цепи или повреждение какого-нибудь элемента цепи может оказаться причиной несчастного случая или смерти. Карабины, используемые для феррат, должны соответствовать EN 12275 (класс A). Советуем опробовать свое снаряжение на безопасном месте, где нет риска падения.

Для обеспечения исправности и контроля изделия, советуем не менять пользователей в процессе работы. Перед и после каждого использования необходимо проверить состояние строп, веревок и швов, даже в труднодоступных местах. Откажитесь от использования продукта, имеющего признаки износа, которые могли бы повлиять на его прочность или ограничить свою функциональность.

Основная несущая петля изделия может быть использована для позиционирования пользователя при остановке, но при этом необходимо избегать динамических нагрузок на систему.

Перед использованием проверьте, не сработал-ли компенсатор рывка ранее – если белая стропа видна из-под кожуха, это может означать, что изделие уже испытало значительную динамичесую нагрузку, и оно должно быть выведено из эксплуатации. (рис2).

Рекомендуемый вес пользователя для каждой модели описан в Таблице 1.

Для лиц, имеющих вес вне диапазона согласно Таблице 1, рекомендуется дополнительная страховка с использованием стандартных методов веревочных страховок.

Влажность, обледенение и загрязненная среда могут затруднить манипуляцию и увеличить износ продукта. Влияние данных условий на функциональность и прочность продукта ничтожно.

Не создавайте узлов на гибких оружиях. (Может уменьшаться силу)

В течение эксплуатации проверяйте, положение и состояние пряжек, а так же веревки. Изделие, которое несет малейшие признаки повреждения, необходимо немедленно изъять из использования.

При срыве не используйте далее изделие, так как его прочность может быть снижена, даже если повреждение не заметно.

Любое вмешательство в конструкцию или починка (ремонт) наших изделий за пределами фирмы SINGING ROCK запрещены.

■ УХОД ЗА ИЗДЕЛИЕМ.

Текстильные изделия можно сполоснуть в чистой холодной воде. Если грязь осталась, то сполосните в теплой воде (+30°C), а если и это не поможет, то выстирайте в мыльной воде (pH5,5-8,5). После этого сполосните в чистой воде и высушите в сухом, темном и хорошо проветриваемом помещении. Использовать стиральные порошки **запрещено!!!**

■ ИНСТРУКЦИЯ ДЛЯ ПЕРЕВОЗКИ И ХРАНЕНИЯ

Оберегайте изделие от контакта с кислотами и щелочами. Эти вещества для изделия очень **опасны!**

Перевозите и храните в упаковке, которая прилагается к изделию. Храните в сухом, темном и хорошо проветриваемом месте. Избегайте прямого воздействия солнечных лучей. Не храните и не сушите поблизости от прямых источников тепла. Не храните изделие сильно скрученным и сдавленным.

Советуем использовать при температуре от -40°C до +80°C.

■ СРОК ЖИЗНИ ИЗДЕЛИЯ И ПРОВЕРКА СОСТОЯНИЯ.

Долговечность изделия зависит от интенсивности эксплуатации и среды использования. Максимальный срок жизни изделия составляет **15** лет от даты выпуска. В зависимости от режима эксплуатации он может снижаться до 5 лет при периодическом использовании, и до 2 лет при регулярном. Однако, уже при первом пользовании могут появиться повреждения, которые снизят срок эксплуатации изделия. Обращайте повышенное внимание на изделия, которые находятся в постоянном контакте с движущимися элементами или абразивными поверхностями (петли, амортизаторы падения и т.д.)

Потребитель обязан контролировать изделие:

1) перед и после пользования.
2) при пользовании (состояние каждого звена в страховочной цепи и их качественное соединение)
3) общий осмотр изделия каждые 3 месяца.
Пользователь должен быть знаком с этой инструкции.

■ НЕОБХОДИМО ПРОВЕРЯТЬ:

Текстильный материал: Порезы, потертости, износ от длительного пользования, воздействия высоких температур, химических веществ и т.д.
Швы: Разорванные, порезанные или распоротые нити.
Пряжки: Правильная функция пряжек.
Обозначение: Разборчивая маркировка на изделии.

Советуем записывать результаты проверок в приложенную **инспекционную карту**.

Для повышения долговечности изделия необходима осторожность при использовании. Избегайте трения текстильных частей о грубые поверхности и острые края, контакта с щелочами и кислотами.

■ SINGING ROCK ГАРАНТИЯ:

SINGING ROCK дает гарантию на дефект материалов и производственные дефекты.

Гарантии не распространяются на дефекты, возникшие: при обычном использовании, неосторожностью, неквалифицированным и неправильным обращением, после запрещенных изменениях конструкции или при неправильном хранении. На несчастный случай или ущерб, возникший по неосторожности, или любом неправильном варианте использования, также гарантии не распространяются.

SINGING ROCK не несет ответственность за прямой, косвенный или случайный ущерб, связанный с использованием изделий этой фирмы.

Изделие можно комбинировать с другими элементами, которые будут в сумме создавать страховочную систему.

ROMANIAN

INSTRUCTIUNI DE FOLOSIRE - EAS ZA VIA FERATU

Nelietojiet šo produktu, ja neesat uzmanīgi izlasījis un sapratis šīs tehniskās instrukcijas.

Acest produs face parte din sistemul de oprire a caderii. (EAS)

Aceasta instiintare tehnica ilustreaza modalitatile de utilizare a acestui produs. Doar unele tipuri de utilizari gresite si interzise sunt cunoscute si reprezentate(aratate in diagramele taiate). Exista si alte tipuri de utilizari gresite, este imposibil sa le enumeram. **Doar tehnicile de utilizare aratate in diagrama, cele care nu sunt taiate, sunt autorizate.** Orice alta tehnica de utilizare este exclusa din cauza pericolului de moarte. In cazul indoielii sau a problemelor de intelegere, contactati SINGING ROCK.

Activitatile la inaltime cum ar fi alpinismul, via ferrata, speologia, schi de tura, salvari, lucrul la inaltime si explorarea sunt activitati periculoase care pot conduce la accidentari severe sau poate chiar la moarte. Va asumati personal toate riscurile si responsabilitatile pentru toate pericolele, accidentarile sau moartea, care pot avea loc in timpul sau in urma utilizarii produselor noastre in orice maniera. In cazul in care nu sunteti in stare, sau nu sunteti in pozitia de a va asuma aceasta responsabilitate sau acest risc, nu folositi acest echipament.

■ FOLOSIREA

O ucenicie adecvata in tehnici si metode corespunzatoare a sigurantei este necesara pentru a utiliza acest produs. Acest produs trebuie sa fie folosit doar de persoane competente si responsabile sau persoanelor care sunt supervizate indeaproape de o persoana competenta si responsabila. Conditia fizica a utilizatorului poate sa aiba o influenta asupra sigurantei acestuia in uz normal sau in caz de urgenta.

Atasamentul se face direct de ham fara un conector in plus. Bucla de atasament al absorbitorului de cadere este cusut prin bucla de asigurare a hamului si opritorul de cadere este cusut prin bucla de atasament (Girth hitch, fig.1). Cele mai comune puncte de atasament sunt ilustrate in fig.4.

Cunostinte de tehnici de salvare simple sunt necesare pentru a utiliza acest produs.

Verificati compatibilitatea acestui echipament cu celelalte componente din echipament. Folosirea combinatiilor nepotrivite a produselor intr-un lant de siguranta sau deteriorarea oricarui component din lantul de siguranta poate sa rezulte intr-un accident serios sau poate chiar fatal. Carabinierele folosite in via ferrata trebuie sa fie conforme cu EN 12275 (class K). Va recomandam sa verificati functionalitatea echipamentului de siguranta intr-un loc sigur fara pericol de cadere.

Pentru a asigura intretinerea si trasabilitatea acestui produs este cel mai bine sa fie alocat unui utilizator unic.

Inainte si dupe fiecare utilizare este necesara verificarea conditiei chingii si a cusaurilor, inclusive zonele mai putin accesibile. NU ezitati sa casati un produs care arata semne de uzura care pot afecta rezistenta sau poate limita funcionalitatea.

Bucla conexiunii opritorului de cadere poate sa fie folosita ca o conexiune de odihna – in timpul odihnei incercati sa evitati incarcarea dinamica a acestei bucle pentru a preveni activarea neintentionata a absorbitorului de cadere.

Inainte si dupa fiecare folosire, verificati daca absorbitorul de cadere a fost sau nu activat – daca absorbitorul de cadere (chinga alba) iese din protectia textila, absorbitorul de cadere a fost activat si trebuie casat – vezi fig.2.

Greutatea recomandata pentru fiecare model este trecuta in Tabelul 1.

Pentru persoanele cu o greutate mai mare decat cele trecute in table este recomandata folosirea tehnicii de asigurare din coarda.

Umiditate, conditii de inghet si mediu murdar pot face manipularea dificila si poate creste uzura produsului. Afectarea functionalitatii si rezistentei produsului este neglijabila.

Nu creati noduri pe bratele flexibile. (acestea pot scadea rezistenta)

Nu continuati sa folositi acest produs dupa o cadere pe via ferrata. EAS nu va mai functiona in siguranta pentru a absorbi o a doua cadere.

Cand folositi EAS feriti-va de blocare (risc de strangulare atunci cand folositi EAS).

NU ezitati sa contactati SINGING ROCK in cazul unei indoieli. Orice modificare sau reparatie in afara facilitotilor noastre de productie este interzisa.

■ INTRETINEREA

Produsele textile pot fi clatite in apa curata si rece de calitate domestica. In cazul in care murdaria persista pot fi spalate in apa calda (30 de grade Celsius maxim) si daca este necesar folositi sapun pur la dilutia aproximativa, cu gama pH 5.5 si 5.8. Clatiti complet si uscati incet si departe de caldura directa. Detergentii nu pot fi utilizati.

■ INSTRUCTIUNI PENTRU TRANSPORTARE SI DEPOZITARE

Toate produsele chimice, materiale corozive si solventi trebuie sa fie considerati nocivi.

Totdeauna carati si depozitati produsul in sacul lui. In ciuda protectiei UV este recomandat ca produsul sa fie depozitat departe de lumina directa a soarelui, intr-un loc bine ventilat departe de orice sursa directa de caldura. Verificati sa nu fie foarte mototolit si stramb. Folositi acest produs peste limita minima de -40°C si sub limita maxima de 80°C

■ DURATA DE VIATA SI INSPECTIA

Durata de viata a acestui produs depinde de frecventa si de mediul inconjurator (sare, nisip, umezeala, chimicale etc.) in care este folosit.

- Durata de viata maxima de la data fabricarii (inclusiv depozitarea) ... 15 ani
  Cu referire la caracterul produsului recomandam retragerea produsului dupa folosirea a aproximativ 200 de zile de catrat – exemplu:
- 5 ani durata de viata de la data primei folosiri pentru utilizari ocazionale
- 2 ani durata de viata de la data primei folosiri pentru utilizari intensive (inchirieri, instruiri)

Atentie: Cu toate acestea uzura din timpul utilizarii poate scurta durata de viata. Deteriorarile mecanice pot sa apara dupa prima folosire, ceea ce poate limita durata de viata a acestui produs pentru o singura utilizare.

Inspectia: Acordati o atentie deosebita produselor, care sunt supuse uzurii rapide sau contact frecvent cu suprafete abrazive (exemplu lonje, bucle cusute, absorbitoare de cadere).

Utilizatorul trebuie sa verifice produsul:
1) Inainte si dupa fiecare utilizare
2) In timpul utilizarii (cu conditia a catorva elemente a lantului de siguranta si a conexiunilor)
3) Inspectie completa la fiecare 3 luni.

Verificati:

Materialul: taieturi, rupturi, abraziuni si deteriorari cauzate de utilizare, contaminare cu chimicale sau cu suprafete calde si asa mai departe.
Cusatura: taieturi, rupturi, uzura sau fire libere.
Chingile absorbitorului: posibila activare a absorbitorului
Carabinierele: functionare corespunzatoare si deformari
Marcarea: sa se poate citi etichetele produsului

Recomandam inregistrarea rezultatelor inspectiilor in cardul de inspectie.

Acest produs, care este folosit in scop commercial (inchiriere, instruire) trebuie sa fie inspectat la fiecare 12 luni de producator sau de o persoana competenta autorizata de producator. Utilizatorul trebuie sa fie familiar cu manualul de instructiuni.

■ GARANTIA SINGING ROCK:

Acest produs are garantie 3 ani pentru orice defecte in material sau defecte de fabricare. Limitari a garantiei: uzura si rupture, modificari, depozitare incorecta. Sunt excluse din garantie deteriorarile cauzate din cauza accidentelor, neglijentei, si folosirea echipamentului in scopul pentru care nu a fost proiectat. SINGING ROCK nu este responsabil pentru consecinte, directe, indirecte, accidentale sau alte tipuri de deteriorari rezultate utilizarii produselor.

Acest produs poate fi folosit cu alte compomente intr-un sistem compatibil.

Este esential pentru siguranta utilizatorului ca aceste instructiuni de utilizare sa fie traduse in limba tarii in care acest produs este utilizat.

---

1 (EN) EN 12275 Class K
(CZ) EN 12275 Typ K
(DE) EN 12275 Klasse K
(FR) EN 12275 Classe K
(ES) EN 12275 Clase K

2 (EN) arm
(CZ) rameno
(DE) Arm
(FR) bras
(ES) brazo

3 (EN) rest attachment point
(CZ) odsedávací oko
(DE) Rest-Befestigungspunkt
(FR) Point de fixation du repos
(ES) Punto de fijación de reposo

4 (EN) energy absorber
(CZ) tlumič pádu
(DE) Falldämpfer
(FR) absorbeur d'énergie
(ES) Absorbedor de energía

5 (EN) harness attachment point
(CZ) připojovací bod k postroji
(DE) Gurt Befestigungspunkt
(FR) Point de fixation du harnais
(ES) Punto de fijación del arnés

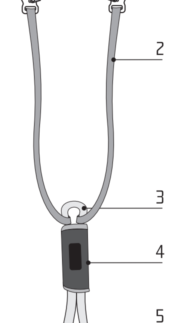

SINGING ROCK TRACEABILITY LABEL

ETIKETA SLEDOVATELNOSTI

1 (EN) unique No.
(CZ) jedinečné číslo
(DE) Eindeutige nummerr
(FR) Numéro unique
(ES) Número único

2 (EN) batch No.
(CZ) výrobní číslo
(DE) Chargennummer
(FR) Numero de lot de fabrication
(ES) No. de serie

3 (EN) month / year of manufacture
(CZ) mesíc / rok výroby
(DE) produkzion monat / jahr
(FR) mois / année de fabrication
(ES) mes / ano de producción

4 (EN) model
(CZ) vzor
(DE) Model
(FR) le modéle
(ES) modelo

5 (EN) size
(CZ) velikost
(DE) Größe
(FR) taille
(ES) talla

1 2 3
4 5
001/9999/09/15
Model
SIZE: xx kg - xx kg

1 (EN) CE certification
(CZ) CE značka shody
(DE) CE Bescheinigung
(FR) CE certificat
(ES) CE certificación

2 (EN) notified body
(CZ) č. notifikované zkušebny
(DE) benannte Stelle
(FR) organisme notifié
(ES) organismo notificado

3 (EN) producer
(CZ) výrobce
(DE) Produzent
(FR) producteur
(ES) productor

4 (EN) european standards
(CZ) evropská norma
(DE) europäischen Normen
(FR) normes européennes
(ES) estándares europeos

5 (EN) consult instructions for use
(CZ) viz k návod k použití
(DE) Gebrauchsanweisung beachten
(FR) Consulter les instructions d'utilisation
(ES) Consulte las instrucciones de uso

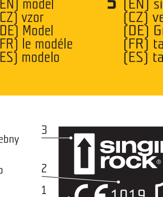

singing rock®
CE 1019
EN 958
Inspect the energy absorber before use!
Made of polyester/polyamide
Made in Czech Republic
Singing Rock s.r.o.
Poniklá 317, 514 01 Poniklá CZ

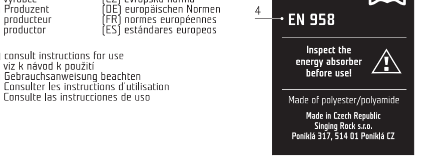

Maintenance:

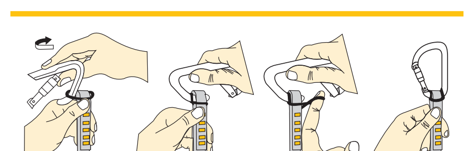

Fig. 1.

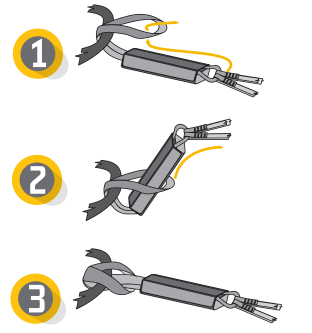

Fig. 4.

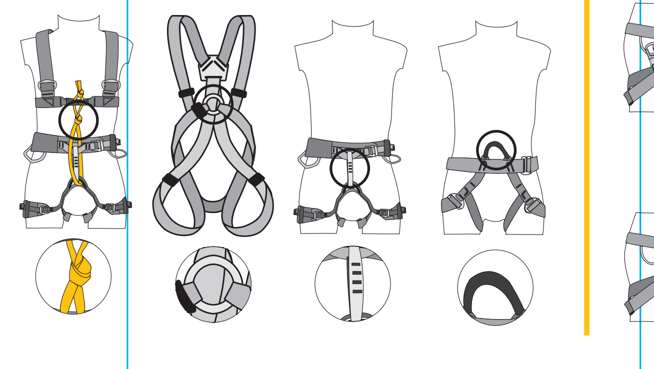

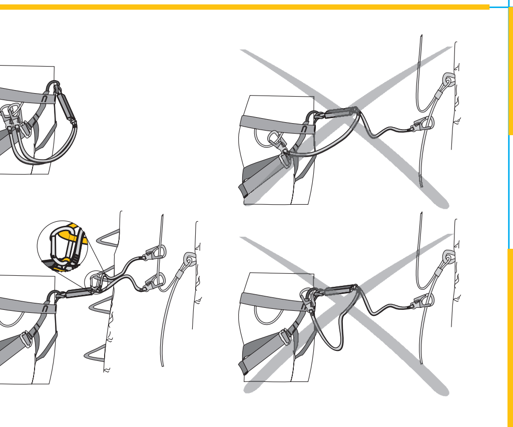

Fig. 3.

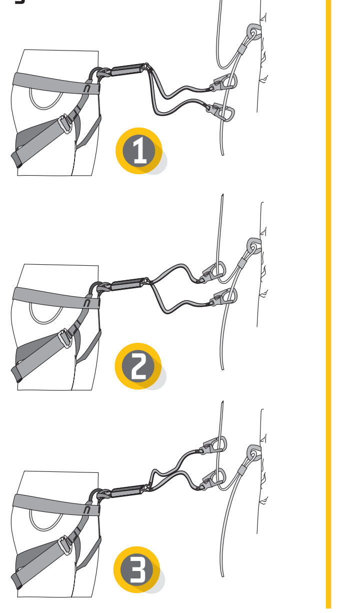

Doporučené vybavení
recommended equipment
empfohlene Ausrüstung
équipement recommandé
equipo recomendado

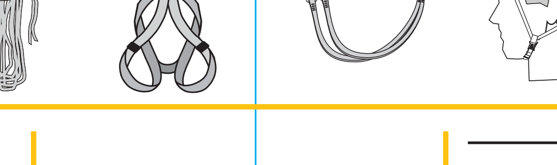

Fig. 2.

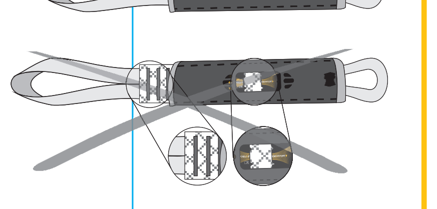

Inspect the energy absorber before use!

Model / Model	Kód / Code	Velikost / Size
Tofana	C2307XX00	50 - 100 kg
Tofana Complete	C2308XX00	50 - 100 kg
Tofana Lock	C2309XX00	50 - 100 kg
Tofana II.	C2307XB00	50 - 100 kg
Tofana II. Complete	C2308XB00	50 - 100 kg
Tofana II. Lock	C2309XB00	50 - 100 kg
Phario	C2313XX00	40 - 120 kg
Phario Slide	C2314XX00	40 - 120 kg
Phario Palm	C2315XX00	40 - 120 kg

Directive / směrnice
PSA 89/686/EEC, Nar. vlády 21/2003 Sb.

Inspection done by / Dohled provádí:
VVUÚ Ostrava-Radvanice
Czech Republic
NB1019

Certified by / Certifikoval:
VVUÚ Ostrava-Radvanice
Czech Republic
NB1019

Producer / Výrobce:
Singing Rock s.r.o.
Poniklá 317 ▪ CZ ▪ Poniklá
Czech Republic ▪ 514 01

---

singing rock®

Via ferrata set

CE 1019
EN 958

Reading and understanding instruction for use are required to use this product!
Bez důkladného proèteni a pochopení návodu k použití nepoužívejte tento výrobek

3 years guarantee
3 roky záruka

Connector Type Ⓚ **EN12275**

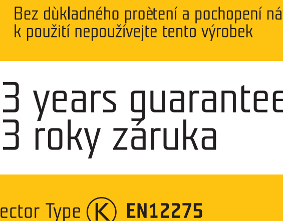

1 (EN) CE certification
(CZ) CE značka shody
(DE) CE Bescheinigung
(FR) CE certificat
(ES) CE certificación

2 (EN) notified body
(CZ) č. notifikované zkušebny
(DE) benannte Stelle
(FR) organisme notifié
(ES) organismo notificado

3 (EN) producer
(CZ) výrobce
(DE) Produzent
(FR) producteur
(ES) productor

4 (EN) type K
(CZ) typ K
(DE) typ K
(FR) type K
(ES) tipo K

5 (EN) month / year of manufacture
(CZ) měsíc / rok výroby
(DE) produkzion monat / jahr
(FR) mois / année fabrication
(ES) mes / año de producción

6 (EN) strength
(CZ) pevnost
(DE) Stärke
(FR) résistance
(ES) resistencia

7 (EN) consult instructions for use
(CZ) viz k návod k použití
(DE) Gebrauchsanweisung beachten
(FR) Consulter les instructions d'utilisation
(ES) Consulte las instrucciones de uso

8 (EN) individual No.
(CZ) jedinečné č.
(DE) eindeutige Nummer
(FR) numéro unique
(ES) número único

ver. 16S97022590 03/17
4/2017

singing rock®

SINGING ROCK s.r.o.
Poniklá 317 ▪ CZ - 514 01 Poniklá ▪ Czech Republic
Tel. + 420 481 585 007 ▪ Fax + 420 481 540 040
E-mail: info@singingrock.cz
www.singingrock.com

ČESKY
NÁVOD K POUŽITÍ

Nepoužívejte tento výrobek bez pečlivého přečtení a pochopení tohoto návodu.

Tento výrobek tvoří součást systému zachycení pádu. (EAS)
Tento návod ukazuje různé možnosti použití. Některé známé možnosti nesprávného použití jsou zobrazeny a přeškrtnuty. Možnosti nesprávného použití zde nejsou vyčerpány a existuje jich nepřeberné množství. **Tento výrobek je možno používat jen podle nepřeškrtnutých zobrazení.** Každé jiné použití je zakázáno a může vést k nehodě či smrti. V případě problému s použitím nebo neporozuměním kontaktujte prosím SINGING ROCK.
Aktivity ve výškách jako je horolezectví, via ferrata, jeskyňářství, slaňování, skialpinismus, jumping, záchranářské a výškové práce jsou nebezpečné aktivity, při kterých jsou možná zranění i smrt. Osobně nesete odpovědnost za jakékoliv případné škody, zranění nebo smrt, k nimž by došlo ve spojitosti s použitím tohoto výrobku. Nejste-li schopni nést odpovědnost za takové riziko, nepoužívejte tento výrobek.

POUŽITÍ

Odpovídající znalosti způsobů jištění a metodiky použití výrobků jsou nezbytné. Proto může tento výrobek používat pouze odborně vycvičená a kompetentní osoba, nebo osoba pod trvalým přímým dohledem takové osoby. Fyzická kondice uživatele může mít vliv na bezpečnost během běžného nebo mimořádného použití.
Připojení na úvazek se provádí přímo bez dodatečných spojek. Provléknutím připojovací smyčky do připojovacího bodu na úvazku. A následné protažení celého setu provléknutou smyčkou (liščí smyčka, obr. 1). Nejčastější připojovací body jsou znázorněny na obr. č. 4.
Uživatel, který používá tento výrobek, musí být informován o možnostech poskytnutí záchrany života v případě, že dojde k nehodě.
Před použitím si ověřte, že tento výrobek je kompatibilní s ostatním vaším vybavením. Použití nevhodné kombinace výrobků v jistícím řetězci či poškození jakékoliv součásti jistícího řetězce může vést k vážné nehodě či smrti. Karabiny používané pro via ferrata set musí být v souladu s EN 12275 (typ K). Doporučujeme vyzkoušet si veškeré vybavení na bezpečném místě bez rizika pádu.
Před a po každém použití je nutno kontrolovat stav popruhů, švů, a to i v hůře přístupných místech. Výrobek, který vykazuje sebemenší známky poškození je nutno ihned vyřadit z používání.
Oko, do kterého jsou zašity popruhy určené k propojení s via ferratou, lze použít k odsednutí – při tomto použití se vyvarujte dynamickému zatížení, aby nedošlo k nechtěné aktivaci tlumiče.
Před a po každém použití kontrolujte, zda tlumič pádu nebyl aktivován – z textilního obalu setu koukají pouze připojovací oka na obou koncích, ale samotný popruh tlumiče je celý schovaný v obalu. Pokud je na kterémkoliv konci obalu viditelný tlumící popruh, byl tlumič již aktivován a musí být vyřazen z používání – viz obr. 2.
K zajištění co nejlepší údržby a kontroly výrobku doporučujeme jeho používání výhradně jedním uživatelem.
Doporučená hmotnost uživatele je pro jednotlivé modely zobrazena v tabulce č.1.
U osob s hmotností mimo rozsah tabulky doporučujeme další jištění pomocí standardní horolezecké jisticí techniky.
Vlhkost, námraza a špinavé prostředí může ztížit manipulaci při použití výrobku a zvýšit opotřebení. Vliv na funkčnost či pevnost výrobku je zanedbatelný.
Nevytvářejte uzle na pružných ramenech. (Může dojít ke snížení pevnosti)
Nepoužívejte tento výrobek, pokud zachytí pád na via ferrata. EAS nemusí fungovat bezpečně pro zachycení druhého pádu.
Při používání EAS dbejte opatrnosti, hrozí možnost uvíznutí v systému (riziko přiškrcení částí těla)
Veškeré zásahy do konstrukce nebo opravy našich výrobků mimo výrobní prostory SINGING ROCK jsou zakázány.

ÚDRŽBA

Textilní výrobky je možno omýt čistou studenou vodou „domácí" kvality. Pokud je stále znečištěný, může být použita vlažná voda (max. 30°C) a pokud je to nezbytné použijte mýdlový roztok (přibližné pH mezi 5.5 a 8.5). Pak vyperte výrobek v čisté vodě a sušte v málo vytopené, temné a dobře větrané místnosti. Na čištění nesmí být použiti saponáty.

INSTRUKCE PRO PŘEPRAVU A SKLADOVÁNÍ

Chraňte před stykem s žíravinami a rozpouštědly (kyseliny), které jsou pro tento výrobek velmi nebezpečné. Přepravujte a skladujte v obalu, který je součástí výrobku. Chraňte před dlouhodobým působením UV záření. Skladujte na suchém, čistém, temném a dobře větraném místě. Neskladujte ani nesušte v blízkosti přímých zdrojů tepla. Neskladujte výrobek příliš zkroucený nebo stlačený.
Doporučujeme používat v rozmezí teplot -40°C až +80°C.

ŽIVOTNOST A PROHLÍDKY.

Životnost výrobku závisí na frekvenci používání a prostředí, ve kterém je používán (působení vlhkého prostředí, písku, soli, atd. životnost výrobku snižuje).

- Maximální doba životnosti od data výroby včetně skladování ... 15 let
- Vzhledem k charakteru výrobku doporučujeme výrobek vyřadit z používání po cca 200 lezeckých dnech – tj. přibližně 5 let od data prvního použití při občasném použití
- 2 roky od data prvního použití při intenzivní používání (půjčovny, lanová centra)

Upozornění: Opotřebení výrobku může dobu životnosti zkrátit. Už při prvním použití může dojít k takovému poškození, které zkrátí životnost pouze na toto první použití.
Prohlídky: Věnujte speciální pozornost výrobkům, u kterých dochází k rychlejšímu opotřebení nebo které jsou v častém kontaktu s drsnými povrchy (lanyardy, smyčky, párací tlumiče pádu, ...).
Uživatel musí kontrolovat výrobek:
1) **před a po každém použití**
2) **během používání (stav jednotlivých prvků jistícího řetězce a jejich řádné spojení)**
3) **celková prohlídka výrobku každé 3 měsíce.**
Je nutno kontrolovat:
Textilní materiál: Řezy, prodření, škody způsobené vlivem stárnutí, vlivem vysoké teploty, vlivem chemikálií atd.
Švy: Přetržené, přeřezané nebo vypárané nitě.
Tlumící popruh: setkání popruhů nesmí být narušené (aktivovaný tlumič)
Karabiny: deformace a funkčnost karabin
Značení: Čitelnost značení na výrobku.
Doporučujeme zaznamenávat výsledky kontroly do přiložené **inspekční karty**.
V případě, že tento výrobek je používán ke komerčním účelům (půjčovny, lanová centra) musí být jedenkrát za 12 měsíců zkontrolován výrobcem nebo jím oprávněnu osobou. Zároveň musí být uživatel seznámen s tímto návodem.

SINGING ROCK záruka:

SINGING ROCK dává záruku 3 roky na vady materiálu a výrobní vady.
Záruka se nevztahuje na vady způsobené normálním opotřebením, nedbalostí, neodborným zacházením, nesprávným použitím, zakázanými úpravami a špatným skladováním.
Nehody a škody vzniklé nedbalostí nebo k nimž dojde v souvislosti se způsobem použití, pro něž není tento výrobek určený, nejsou rovněž kryty touto zárukou.
SINGING ROCK neodpovídá za přímé, nepřímé ani nahodilé škody, které souvisí s používáním výrobků SINGING ROCK nebo jsou jeho důsledkem.

Tento výrobek je možno používat v kombinaci s ostatními jistícími pomůckami, které tvoří navzájem jednotný slučitelný systém.

Pro zajištění bezpečnosti uživatele je nezbytné tento návod přeložit do jazyka země, ve které bude tento výrobek používán.

ENGLISH
INSTRUCTIONS FOR USE – EAS FOR VIA FERRATA

Do not use this product without having read carefully and understanding these technical instructions.

This product makes part of fall arrest system. (EAS)
This technical notice illustrates ways of using this product. Only some types of misuse and forbidden uses currently known are represented (shown in the crossed out diagrams). Many other types of misuse exist, and it is impossible to enumerate, or even imagine all these. **Only the techniques of use shown in the diagrams and not crossed out are authorised.** All other uses are excluded due to the danger of death. In case of doubt or problem of understanding, contact SINGING ROCK.
Activities at height such as climbing, via ferrata, caving, rappelling, ski-touring, rescue, work at height and exploration are dangerous activities which may lead to severe injury or even death. You personally assume all the risks and responsibilities for all damage, injury or death, which may occur during or following use of our products in any manner whatsoever. If you are not able, or not in a position to assume this responsibility or to take this risk, do not use this equipment.

USE

An adequate apprenticeship in appropriate techniques and methods of security is essential to use this product. This product must be used only by competent person and responsible person or those placed under the direct visual control of a competent and responsible person. Physical condition of the user can have an influence on his safety during normal or emergency use.
The attachment is done directly to the harness without any connector. The attachment loop of the fall absorber is laced through the belay loop on the harness and then the whole fall absorber is laced through the attachment loop (Girth hitch, fig.1). The most common attachment points are illustrated on the fig.4.
The knowledge of basic rescue techniques is required to use this product.
Check the compatibility of this product with the other components of your equipment. The use of unsuitable combination of products in a safety chain or damage of any component of a safety chain may result in serious or even fatal accident. Carabiners using in via ferrata must be in accordance with EN 12275 (class K). We recommend checking the function of a safety system and equipment on safe place without risk of fall.
To ensure the good maintenance and traceability of this product it is best to allocate it to a sole user.
Before and after each use it is necessary to check the condition of webbing and stitching, including the less accessible areas. Do not hesitate to scrap a product showing signs of wear which might affect its strength or limit its function.
The connection loop of the absorber may also be used as a resting connection point – when resting try to avoid shock loading of this loop to prevent unintentional activation of absorber.
Before and after each use, check that the absorber was not activated – if the absorber (white webbing) appears out of the textile cover, the absorber was activated and shall be discarded from further use – see fig. 2.
Recommended user weight for each model is inscribed in Table 1.
For persons with the weight out the table range it is recommended additional belaying using standard rope belaying techniques.
Humidity, icy conditions and dirty environment may make the manipulation difficult and increase wear of the product. Affect the functionality and strength of the product is negligible.
Do not create the knots on flexible arms. (May decrease the strength)
Do not continue to use this product after a fall on via ferrata. EAS may no longer function to safely absorb a second fall.
When using EAS beware of entrapment (strangulation risk while using EAS).
Do not hesitate to contact SINGING ROCK in case of doubt. Any modification or repair outside our production facilities is forbidden.

MAINTENANCE

The textile products may be rinsed in clean cold water of domestic quality. If still soiled it may be washed in warm water (30 degrees Centigrade maximum) and if required using pure soap (e.g. Lux soap flakes, stergene) at the approximate dilution, with pH range 5.5 and 8.5. Rinse thoroughly and dry slowly away from direct heat. Detergents must not be used.

INSTRUCTIONS FOR TRANSPORT AND STORAGE

All chemical products, corrosive materials and solvents should be regarded as harmful.
Always carry and store a product in its bag. Despite its UV protection it is recommended that this product is stored away from direct light, in a well-ventilated place away from all sources of direct heat. Check that it is not too crumpled or crooked.
Use this product above a minimum of -40°C and a maximum of 80°C.

LIFETIME AND INSPECTION.

Lifetime of this product depends on the frequency and the environment (salt, sand, moisture, chemicals, etc.) in which it is used.

- Maximum lifetime from the date of manufacture (including storage) ... 15 years
  With reference to the character of the product we recommend to withdraw the product from the use after approx. 200 climbing days – e.g.:
- 5 years lifetime from the date of first use for occasional use
- 2 years lifetime from the date of first use for intensive use (rental, rope courses)

Warning: However the wear during use may shorten the lifetime. Mechanical damage can occur during the first use, which can limit the lifetime of this product only to this fist use.
Inspection: Pay special attention to products, which are subject to quicker wear or in frequent contact with abrasive surfaces (e.g. lanyards, sewn slings, fall absorbers).
The user shall check the product:
1) before and after each use
2) during use (condition of particular elements of safety chain and their proper connection)
3) complete inspection every 3 months.
Check for:
The fabric: Cuts, tears, abrasion and damage caused by use, heat or chemicals and so on.
The stitching: Cut, torn, worn or loose threads.
Absorber webbing: possible activation of the absorber
The carabiners: Proper function and deformations
The marking: Readability of the product labels.
We recommend recording the inspection results into the **inspection card**.
The product, which is used for commercial purposes (rental business, rope courses) shall be inspected every 12 months by producer or competent person authorized by producer. The user must be familiar with this instruction manual.

SINGING ROCK GUARANTEE:

This product is guaranteed for 3 years against any faults in materials or manufacture. Limitations of the guarantee: normal wear and tear, modifications or alternations, bad storage. Equally excluded from the guarantee are damage due to accidents, to negligence, and uses for which the product is not designed. SINGING ROCK is not responsible for the consequents, direct, indirect, accidental or any other type of damage befalling or resulting from use of its products.

This product may be used with other components in a compatible system.

It is essential for safety of the user that these instructions for use are translated into language of the country in which the product is to be used.

DEUTSCH
GEBRAUCHSANWEISUNG

Verwenden Sie dieses Produkt nicht ohne vorher diese technische Anleitung sorgfältig durchgelesen und verstanden zu haben !

Dieses Produkt ist Teil eines Auffangsystems. Es wurde zur Verwendung mit einem dynamischen Seil entwickelt.
Die Gebrauchsanweisung zeigt verschiedenen Anwendungsbereiche für dieses Produkte.
Nur einige falsche Verwendungen und bekannte Verbote sind aufgeführt (durchgestrichene Zeichnungen). Es besteht aber eine Vielzahl von weiteren Gefahren.
Im Rahmen dieser Information ist es uns nicht möglich alle aufzuzählen bzw. zu behandeln. Nur die nicht durchgestrichenen aufgezeigten Verwendungstechniken sind erlaubt. Jede andere Verwendung ist verboten: Es besteht Lebensgefahr! Im Zweifelsfall oder bei Verständnisschwierigkeit, wenden Sie sich bitte an SINGING ROCK oder den zuständigen Vertrieb.
Klettern, Höhlenforschung, Abseilen, Skibergsteigen, Rettung, Fassadenarbeiten und Forschung sind gefährlich. Bei diesen Tätigkeiten und weiteren bei denen unsere Produkte eingesetzt werden können schwere Verletzungen passieren. Diese können tödlich sein.
Mit der Nutzung dieses Produkts übernehmen Sie persönlich alle Risiken und die Verantwortung für mögliche Verletzungen, Tod oder Beschädigungen, welche während oder aus dem Gebrauch unserer Produkte auftreten können.
Wenn Sie diese Verantwortung und dieses Risiko nicht übernehmen können, verwenden Sie dieses Material nicht.

GEBRAUCH

Grundkenntnisse in der Anwendung dieses Produktes sowie Grundkenntnisse
in der Rettung sind wesentliche Voraussetzungen, die der Benutzer sicherstellen muss, bevor er dieses Produkt verwendet.
Das Produkt darf nur von einer kompetenten Person oder unter Aufsicht einer kompetenten Person verwendet werden.
Die körperliche Leistungsfähigkeit des Anwenders kann eine Auswirkung auf die Sicherheit des Anwenders während normaler Nutzung, aber auch bei Rettungen, haben.
Die Anbringung erfolgt direkt am Gurt ohne ein zusätzliches Verbindungsmittel. Die Anschlag Schlinge des Falldämpfers wird durch die Anseilschlaufe des Klettergurtes gezogen, das gesamte Set dann durch die Anschlag Schlinge des Falldämpfers wieder zurückgesteckt (Ankerstich, Fig. 1). Die am häufigsten verwendeten Anschlagpunkte sind in Fig. 4 dargestellt.
Entsprechendes Fachwissen über die Anwendung von Rettungstechniken ist notwendig um dieses Produkt verwenden zu können.
Der Nutzer muss vor der Benutzung prüfen ob das Produkt mit den anderen verwendeten Ausrüstungsgegenständen kompatibel ist.
Die Benutzung von ungeeigneten Ausrüstungsgegenständen oder die Benutzung von Ausrüstungsgegenständen die nicht in einwandfreiem Zustand sind kann zu schweren Stürzen, zu schweren Verletzungen sogar zum Tod führen.
Karabiner, die im Klettersteig verwendet werden, müssen der EN 12275 entsprechen (Klasse K).
Wir empfehlen die Überprüfung der Funktionstüchtigkeit des gesamten Auffangsystems an einem sicheren Ort, ohne Sturzrisiko.
Um eine gute Pflege des Produktes und eine Nachvollziehbarkeit über die Art und Weise der Verwendung sicherstellen zu können, kann dieses Produkt einer bestimmten Person zugeordnet werden.
Vor und nach jeder Benutzung ist es wichtig alle Nähte und den Zustand des textilen Materials zu überprüfen. Auch an den weniger gut zugänglichen Stellen. Zögern Sie nicht einen Ausrüstungsgegenstand, der Zeichen von deutlichem Verschleiß oder Beschädigungen aufweist, auszusortieren. Es gilt die Regel „im Zweifel aussondern." Bitte zerstören Sie das Produkt oder machen es unbrauchbar, damit nicht eventuell Unbefugte oder Unwissende das Produkt nach Aussonderung weiterverwenden.
Der Anschlagpunkt des Falldämpfers kann auch als Anschlagpunkt zur Rast verwendet werden. In so einer Situation ist jegliche Schockwirkung auf den Falldämpfer zu vermeiden, um eine unkontrollierte oder unerwünschte Reaktion des Falldämpfers auszuschließen.
Vor und nach jeder Benutzung muss der Nutzer überprüfen ob der Falldämpfer ausgelöst hat oder nicht. Wenn der Falldämpfer ausgelöst hat, erscheint das weiße innere Band an der
Außenseite der Verpackung / Tasche. In diesem Falle ist der Falldämpfer auszusondern (Bild 2) und zu zerstören um sicherzustellen dass keine unbefugte oder unwissende Person den Falldämpfer noch einmal benutzt.
Das empfohlene Benutzergewicht für jedes Modell ist in Tabelle 1 beschrieben.
Personen mit einem Körpergewicht außerhalb des angegebenen Rahmens („zu leicht" gilt hier genauso wie „zu schwer") empfehlen wir dringend weitere Sicherungsmethoden anzuwenden.
Feuchtigkeit, Minusgrade mit Schnee/Eis oder schmutzige Umgebung macht die Anwendung des Produktes schwieriger und erhöht den Verschleiß. Eine Beeinträchtigung der Funktionalität ist durch Schmutz, Feuchtigkeit oder Schnee/Eis nicht vorauszusetzen.
Die flexiblen Arme dürfen nicht verknotet oder geknotet werden. Dies kann die Belastbarkeit senken.
Sondern Sie das Produkt nach einem Sturz im Klettersteig unbedingt aus.
Es besteht die Möglichkeit, dass das EAS nicht mehr funktioniert und keinen zweiten Sturz dämpfen kann.
Bei der Nutzung von EAS achten Sie auf die Gefahr des Einklemmens (Risiko der Strangulation bei der Nutzung von EAS).
Im Falle eines Zweifels kontaktieren Sie bitte SINGING
ROCK oder den zuständigen Gebietsvertreter. Jegliche Modifikation oder Reparatur die nicht vom Hersteller vorgenommen worden ist oder vom Hersteller authorisiert ist, führt automatisch zum sofortigen Verfall jeglicher Haftung oder Garantie- oder Gewährleistungsansprüchen.

WARTUNG

Ein verschmutztes Textilprodukt kann mit leichtem Textilwaschmittel durch Hand oder Maschine und mit klarem Wasser gespült (max. Temperatur 30°C) und wenn erforderlich unter Verwendung reiner Seife (mit pH 5.5 und 8.5) gewaschen werden. Danach muss es reichlich mit kaltem klaren Wasser gespült werden und in einem trockenen, wenig geheiztem und dunklem Raum, langsam, getrocknet werden. Reinigungsmittel dürfen nicht benutzt werden.

ANWEISUNGEN FÜR TRANSPORT UND ABLAGE

Alle chemischen Produkte, ätzenden und lösenden Materialen können gefährlich sein.
Transportieren und lagern Sie dieses Produkt immer in seinem Transportbehältnis. Trotz seines UV Schutzes empfehlen wir es geschützt von Licht zu lagern. Ausreichende Belüftung und Abstand von Wärmequellen ist notwendig. Versichern Sie sich, dass das Produkt nicht unter ungewöhnlichem Druck steht.
Halten Sie dieses Produkt immer in einem Temperaturbereich unter 80°C und über -40°C.

LEBENSZEIT UND KONTROLLE.

Die Nutzungsdauer des Produktes hängt von seiner Einsatzhäufigkeit und -umgebung ab (Salz, Sand, Feuchtigkeit, Chemikalien, usw..).
Ohne Berücksichtigung von Abnutzung oder mechanischer Zerstörung, und unter Bedingungen entsprechend dieser Gebrauchsanweisung reicht die Anwendungsmöglichkeit 10 Jahre ab Produktionsdatum.
Nach einer Nutzungsdauer von 200 Klettertagen sollte das Produkt ausgesondert werden, sinngemäß

- 5 Jahre nach Inbetriebnahme (nicht länger als 15 Jahre ab Produktionsdatum) bei gelegentlicher Nutzung
- 2 Jahre nach Inbetriebnahme (nicht länger als 15 Jahre ab Produktionsdatum) bei intensiver Nutzung (z. B. Verleih oder Hochseilgarten.

Die mechanische Zerstörung oder Abnutzung kann das Produkt unabhängig von der Verwendung schon ab seiner ersten Benutzung beschädigen und so die Lebenszeit auf Null verringern.

Zusätzlich zu der Kontrolle vor und nach jeder Verwendung, empfehlen wir das Produkt alle 3 Monate vollständig zu kontrollieren.
Eine regelmäßige Überprüfung ist vor allem bei Produkten nötig, die einer häufiger Nutzung unterliegen oder häufigen Kontakt zu rauen Oberflächen haben (Lanyards, Bandschlingen, Falldämpfer, u.ä.)
Der Benutzer sollte das Produkt überprüfen:

- **vor und nach jeder Nutzung**
- **während der Nutzung (Zustand der einzelnen Bestandteile der Sicherungskette sowie richtige Anbringung)**
- **Komplette Überprüfung alle 3 Monate**

- Der Benutzer muss mit dieser Bedienungsanleitung vertraut sein.

ÜBERPRÜFEN SIE DAS PRODUKT AUF:

Die textilen Teile: Schnitte, Verunreinigungen, Abrieb oder andere Beschädigungen durch die Benutzung, durch Hitze oder Chemikalien.
Die Nähte: Schnitte, gerissene Zwirne, verschlissene Zwirne oder lose Zwirne.
Den Falldämpfer selbst: Hat der Falldämpfer ausgelöst
Die Karabinerhaken: Einwandfreie Funktion, Korrosion, Deformation, Abrieb
Die Produktmarkierung: Vorhanden und lesbar
Wir empfehlen den Eintrag der Überprüfungen in der Inspektions Karte.
Ein Produkt das gewerblich genutzt wird (z. B. Verleih oder Hochseilgarten ...) soll alle 12 Monate von einer autorisierten Person (PSA Sachkundiger) oder vom Hersteller (oder dem jeweiligen Gebietsvertreter) komplett überprüft werden. Auch diese Inspektion ist in der Produktkarte festzuhalten.
Um die Lebensdauer des Produktes möglichst lange zu erhalten ist es wichtig es von rauen Oberflächen oder scharfen Kanten fern zu halten.

SINGING ROCK-GARANTIE:

Dieses Produkt von SINGING ROCK hat für Material und Herstellungsfehler 3 Jahre Garantie. Grenzen der Garantie: Normale Abnutzung, nicht erlaubte Umbauten, Veränderungen oder falsche Anwendung, schlechte Lagerung, Unfälle, Vernachlässigung, Schäden oder Verwendungen für die diese Produkte nicht gedacht sind, werden von der Garantie nicht gedeckt. SINGING ROCK ist nicht verantwortlich für direkte, indirekte und unfallbedingte Folgen oder jede andere Art von Schäden, die Ergebnisse der Verwendung des Produktes von SINGING ROCK sind.

Diese Produkte kann mit anderen kompatiblen Ausrüstungsgegenständen zu einem System kombiniert werden.

Es ist zur Sicherheit des Benutzers wesentlich, daß diese Anwendungsvorschriften in Sprache des Landes übersetzt werden, in dem das Produkt verwendet werden soll.

FRANÇAIS
MODES D'UTILISATION

Ne pas procéder à l'emploi ce produit sans avoir lu avec attention cette notice technique!

Ce produit fait partie d'un système antichute. (EAS)
Cet avis technique illustre les façons d'utiliser ce produit. Seuls certains types de mauvaises utilisations et d'utilisations interdites actuellement connus sont représentés (représentés dans les diagrammes croisés). Beaucoup d'autres types d'abus existent, et il est impossible de les énumérer tous, ou même de les imaginer tous. Seules les techniques d'utilisations indiquées dans les schémas et non barrés sont autorisées. Tous les autres usages sont exclus en raison du risque de décès. En cas de doute ou de problème de compréhension, contactez SINGING ROCK.
Les activités en hauteur telles que l'escalade, la via ferrata, la spéléologie, le rappel, le ski de randonnée, le sauvetage, le travail en hauteur et l'exploration sont des activités dangereuses qui peuvent entraîner des blessures graves voire mortelles. Vous assumez personnellement tous les risques et responsabilités pour tous les dommages, blessures ou décès, qui peuvent se produire pendant ou après l'utilisation de nos produits de quelque manière que ce soit. Si vous ne pouvez pas ou ne voulez pas assumer cette responsabilité ou prendre ce risque, n'utilisez pas cet équipement.

UTILISATION

Un apprentissage adéquat des techniques et des méthodes de sécurité appropriées est essentiel pour utiliser ce produit. Ce produit doit être utilisé uniquement par une personne compétente et une personne responsable ou placée sous le contrôle visuel direct d'une personne compétente et responsable. L'état physique de l'utilisateur peut avoir une influence sur sa sécurité en cas d'utilisation normale ou d'urgence.
La fixation se fait directement sur le harnais sans aucun connecteur. La boucle d'attache de l'absorbeur est reliée par la boucle d'assurage sur le harnais puis l'ensemble de l'amortisseur de chute est attaché à travers la boucle d'attache (fig. 1). Les points d'attache les plus courants sont illustrés sur la fig 4.
La connaissance des techniques de sauvetage de base est nécessaire pour utiliser ce produit.
Vérifiez la compatibilité de ce produit avec les autres composants de votre équipement. L'utilisation d'une combinaison inadéquate de produits dans une chaîne de sécurité ou l'endommagement de tout élément d'une chaîne de sécurité peut entraîner des accidents graves ou même mortels. Les mousquetons utilisés en via ferrata doivent être conformes à la norme EN 12275 (classe K). Nous vous recommandons de vérifier le fonctionnement du système de sécurité et de l'équipement dans un endroit sûr sans risque de chute.
Pour assurer le bon entretien et la traçabilité de ce produit, il est préférable de l'attribuer à un seul utilisateur.
Avant et après chaque utilisation, il est nécessaire de vérifier l'état des sangles et des coutures, y compris les zones moins accessibles. N'hésitez pas à mettre au rebut un produit présentant des signes d'usure qui pourraient affecter sa résistance ou limiter sa fonction.
La boucle de raccordement de l'absorbeur peut également être utilisée comme point de raccordement de repos - au repos essayer d'éviter tout choc au niveau de cette boucle pour empêcher l'activation non intentionnelle de l'absorbeur.
Avant et après chaque utilisation, vérifier que l 'absorbeur n'a pas été activé - si l' absorbeur (sangle blanche) apparaît hors du couvercle textile, l 'absorbeur a été activé et doit être mis au rebut - voir fig. 2.
Le poids de l'utilisateur recommandé pour chaque modèle est inscrit au tableau 1.
Pour les personnes de poids en dehors de cette table, il est recommandé d'utiliser un assurage supplémentaire en utilisant des techniques standard d'assurage de corde.
L'humidité, les conditions de glace et l'environnement sale peuvent rendre la manipulation difficile et augmenter l'usure du produit. Ces conditions affectent la fonctionnalité et la force du produit de façon négligeable.
Ne jamais faire des nœuds sur les bras flexibles du set . (diminution importante de la force d'absorption)
Ne continuez pas à utiliser ce produit après une chute sur via ferrata. Le système antichute peut ne plus fonctionner pour absorber en toute sécurité une deuxième chute.
Lors de l'utilisation du système antichute, prenez garde à ne pas rester coincé (risque d'étranglement lors de l'utilisation du SAE).
N'hésitez pas à contacter SINGING ROCK en cas de doute. Toute modification ou réparation en dehors de nos installations de production est interdite.

ENTRETIEN

Les produits textiles peuvent être rincés dans de l'eau froide propre de qualité domestique. S'il est encore sali, il peut être lavé à l'eau tiède (maximum 30 degrés Centigrades) et si nécessaire avec du savon pur (par exemple les flocons de savon Lux, le stergène) à la dilution approximative, avec une plage de pH de 5,5 et 8,5. Rincer abondamment et sécher lentement loin de la chaleur directe. Les détergents ne doivent pas être utilisés.

INSTRUCTIONS POUR LE TRANSPORT ET LE STOCKAGE

Tous les produits chimiques, matières corrosives et solvants doivent être considérés comme nocifs.
Toujours transporter et stocker un produit dans son sac. En dépit de sa protection UV, il est recommandé que ce produit soit stocké à l'abri de la lumière directe, dans un endroit bien ventilé et à l'écart de toute source de chaleur directe. Vérifiez qu'il n'est pas trop froissé ou tordu.
Utilisez ce produit dans des températures au-dessus d'un minimum de -40 ° C et d'un maximum de 80 ° C.

DUREE DE VIE ET INSPECTION.

La durée de vie de ce produit dépend de la fréquence et de l'environnement (sel, sable, humidité, produits chimiques, etc.) dans lesquels il est utilisé.

- Durée de vie maximale à partir de la date de fabrication (y compris le stockage) ... 15 ans
  En ce qui concerne le caractère du produit, nous recommandons de mettre le produit au rebut après env. 200 jours d'escalade - par exemple:
- 5 ans de vie à partir de la date de première utilisation pour usage occasionnel
- 2 ans de vie à partir de la date de première utilisation pour utilisation intensive (location, cours d'escalade)

Attention: Cependant, l'usure pendant l'utilisation peut raccourcir la durée de vie. Des dommages mécaniques peuvent se produire lors de la première utilisation, ce qui peut limiter la durée de vie de ce produit uniquement à cette première utilisation.
Inspection: Prêter une attention particulière aux produits qui sont soumis à une usure plus rapide ou en contact fréquent avec des surfaces abrasives (par exemple, des lanières, des élingues cousues, des amortisseurs de chute).
L'utilisateur doit vérifier le produit:
1) avant et après chaque utilisation
2) pendant l'utilisation (état des éléments particuliers de la chaîne de sécurité et leur connexion appropriée)
3) inspection complète tous les 3 mois.
Vérifier:
Le tissu: Coupes, déchirures, abrasion et dommages causés par l'utilisation, la chaleur ou des produits chimiques et ainsi de suite.
Les coutures: sectionnées, déchirées, usées ou fils lâches
Sangle d'absoption: activation possible de l'absorbeur
Les mousquetons: Fonction et déformations
Le marquage: lisibilité des étiquettes des produits.
Nous recommandons d'enregistrer les résultats de l'inspection dans **la fiche d'inspection**.
Le produit, qui est utilisé à des fins commerciales (entreprise de location, cours d'escalade) doit être inspecté tous les 12 mois par le producteur ou la personne compétente autorisée par le producteur. L'utilisateur doit se familiariser avec ce mode d'emploi.

GARANTIE SINGING ROCK:

Ce produit est garanti pendant 3 ans contre tout défaut de matériaux ou de fabrication. Limites de la garantie: usure normale, modifications ou alternances, mauvais rangement. Sont également exclus de la garantie les dommages dus aux accidents, à la négligence et aux utilisations pour lesquelles le produit n'est pas conçu. SINGING ROCK n'est pas responsable des conséquences, directes, indirectes, accidentelles ou de tout autre type de dommage découlant de l'utilisation de ses produits.

Ce produit peut être utilisé avec d'autres composants dans un système compatible.

Il est essentiel pour la sécurité de l'utilisateur que ces instructions d'utilisation soient traduites dans la langue du pays dans lequel le produit doit être utilisé.

ITALIANO
MODALITÁ D'USO

Non utilizzare questo prodotto senza aver letto con attenzione le presenti istruzioni tecniche!

Questo prodotto è progettato e fabbricato per essere utilizzato con una corda dinamica. In caso di utilizzo con solo materiale statico (corda statica, fettucce...) e se c' è rischio di caduta, è obbligatorio l'uso di un dispositivo assorbitore di energia per diminuire la forza d'urto.
Attenzione: formazione specifica indispensabile prima dell'uso!
Queste instruzioni d'uso presentano le modalità di utilizzo di questo prodotto. Vi sono rappresentati solo i casi più frequenti di cattivo utilizzo e di divieto (figure barrate da una croce). Ma esistono molti altri esempi di cattivo utilizzo che ci è impossibile enumerare e perfino immaginare.
Sono autorizzate solo le tecniche di utilizzo non barrate da una croce. Ogni altro utilizzo è da escludere: pericolo di morte. In caso di dubbio o di problemi di comprensione, rivolgersi presso SINGING ROCK.
Le attività in altezza, l'arrampicata, la speleologia, la discesa su corda, lo scialpinismo, il soccorso, i lavori in altezza e l'esplorazione sono attività pericolose, che possono causare ferite gravi, perfino mortali. L'apprendimento delle tecniche adeguate e delle misure di sicurezza è sotto la vostra responsabilità. Dovete assumervi personalmente tutti i rischi e le responsabilità per danni, ferite o morte che possano sopraggiungere, in qualsiasi modo, dopo l'utilizzo dei nostri prodotti. Se non siete in grado di assumervi tale responsabilità o di prendervi questo rischio, non deve utilizzare questo prodotto.

USO

Un apprendimento delle tecniche adeguate e dei metodi di sicurezza adeguati è indispensabile per l'utilizzo di questo prodotto.
Questo prodotto deve essere utilizzato solo da una persona competente e responsabile o da quelli posti sotto il controllo visivo diretto di una persona competente e responsabile.
La condizione fisica dell'utente può influire sulla sua sicurezza durante l'uso normale o di emergenza.L'attacco avviene direttamente all'imbracatura senza alcun connettore.
L'anello di attacco dell'assorbitore di caduta deve essere ripassato e legato sull'anello centrale di sicurezza dell'imbracatura e, quindi, l'intero pacchetto assorbitore di energia è unito attraverso l'anello di attacco (circonferenza a strappo, fig.1).
I punti di attacco più comuni sono illustrati nella fig.4.
La conoscenza delle tecniche di soccorso di base è necessaria per utilizzare questo prodotto. Verificare la compatibilità di questo prodotto con gli altri elementi del vostro materiale. L'uso di combinazioni di prodotti non idonei in una catena di sicurezza o danni di qualsiasi componente di una catena di sicurezza, può causare incidenti gravi o mortali.
Moschettoni utilizzati in via ferrata devono essere conformi alla norma EN 12275 (classe K).
Si consiglia di verificare la funzionalità del sistema di sicurezza e le attrezzature presenti in un luogo sicuro senza il rischio di caduta. Per garantire la buona manutenzione e la tracciabilità del prodotto è meglio assegnare il set ad un unico utente.
Prima e dopo ogni utilizzo è necessario verificare lo stato delle fettucce e le cuciture, comprese le zone meno accessibili.
Non esitare a scartare un prodotto che presenti dei difetti che ne riducono la resistenza o ne limitino la sua funzionalità.
Il ciclo collegamento dell'assorbitore può essere utilizzato anche come un punto di connessione di sosta - quando si tenta la sosta evitare shock di carico improvvisi per questo set al fine di prevenire l'attivazione involontaria dell'assorbitore.
Prima e dopo ogni utilizzo, verificare che l'assorbitore non sia stato attivato - se l'assorbitore (fettuccia bianco) appare fuori dalla copertura in tessuto, l'assorbitore è stato attivato e deve essere scartato da ulteriore utilizzo - vedi fig. 2.
Il peso utente consigliato per ogni modello è inscritto nella tabella 1.
Per le persone con il peso fuori dalla tabella di gamma si raccomanda ulteriore assicurazione utilizzando tecniche di corda di messa in sicurezza standard.
Umidità, presenza di ghiaccio e ambiente sporco può rendere la manipolazione difficile e aumentare l'usura del prodotto.
Influire sulla funzionalità e resistenza del prodotto è trascurabile. Non creare nodi su bracci flessibili. (Può diminuire la forza)
Non continuare a utilizzare il prodotto dopo una caduta sulla via ferrata. EAS non può più funzionare per assorbire in modo sicuro una seconda caduta.
Quando si utilizza EAS attenzione alla torsione con intrappolamento (rischio strangolamento durante l'utilizzo di EAS).
Non esitate a contattare SINGING ROCK in caso di dubbio. Qualsiasi modifica o riparazione al di fuori dei nostri impianti di produzione è vietata.

LAVAGGIO E MANUTENZIONE.

I prodotti tessili devono essere sciacquati in acqua fredda potabile pulita, se ancora sporco, questo deve essere lavato in acqua calda (massimo 30°C) e se richiesto usare sapone neutro a diluzione approssimata, con pH fra 5.5 e 8.5. Sciacquateli completamente ed asciugateli lentamente lontano da fonti dirette di calore. Non usare detergenti.
Tutti i prodotti chimici, le materie corrosive e i solventi possono essere pericolosi per questo prodotto.
Trasportare e conservare questo prodotto sempre nel suo sacchetto. Malgrado la protezione antiraggi UV, si raccomanda di tenere al riparo dalla luce, in un luogo ben ventilato e lontano da ogni sorgente di calore diretta. Assicurarsi che il prodotto non venga stretto o schiacciato oltre misura.
Utilizzare questo prodotto ad una temperatura inferiore a +80°C e superiore a -40°C.

DURATA E ISPEZIONE.

Risulta molto difficoltoso stabilire la durata del prodotto, in quanto la stessa può essere influenzata negativamente da diversi fattori quali: l'utilizzo intenso o scorretto; l'ambiente di utilizzo.
Durata massima a partire dalla data di fabbricazione (compreso lo stoccaggio), 15 anni
Si consiglia di non utilizzare più il prodotto dopo circa 200giorni di arrampicata in particolare:

- **5 anni dalla data dal primo utilizzo (in caso di uso occasionale)**
- **2 anni di durata dal primo utilizzo per uso intensivo (noleggio, corsi etc.)**

Attenzione. Danni meccanici e l'usura durante l'arrampicata riducono la vita del prodotto
Dissipatore: possibile attivazione del dissipatore
Moschettoni: Funzionamento corretto e deformazioni
Il prodotto che viene utilizzato per scopi commerciali (noleggio o corsi d'alpinismo) devono essere ispezionati ogni 12 mesi dal produttore o da personale competente autorizzato dal produttore. L'utente deve avere familiarità con questo manuale di istruzioni.

GARANZIA SINGING ROCK:

Questo prodotto ha una garanzia di 3 anni contro ogni difetto del materiale o di fabbricazione.
Limite della garanzia: l'usura normale, le modifiche o i ritocchi, gli utilizzi non appropriati, la cattiva manutenzione, gli incidenti, le negligenze, i danni, gli utilizzi ai quali i prodotti non sono destinati, non sono coperti dalla garanzia.
SINGING ROCK non è responsabile delle conseguenze dirette, indirette, accidentali o di ogni altro tipo di danni verificatosi o causato dall'utilizzo dei suoi prodotti.

Questa imbracatura può essere utizzata con altri componenti di uno stesso sistema.

ESPAÑOL
MODO DE USO

No utilizar este producto sin haber leído con atención y haber comprendido las presentes instrucciones técnicas!

Este producto forma parte del sistema de detención de caídas. (EAS)
Estas instrucciones técnicas ilustran las formas de utilizar este producto. Sólo se representan algunos tipos de uso indebido y usos prohibidos actualmente y conocidos (mostrados en los diagramas tachados). Existen muchos otros tipos de abuso, y es imposible enumerar, o incluso imaginar todos estos. Sólo se autorizan las técnicas de uso que se muestran en los diagramas y no se tachan. Se excluyen todos los demás usos debido al peligro de muerte. En caso de duda o problema de comprensión, contacte a SINGING ROCK.

Las actividades en altura como la escalada, la ferrata, la espeleología, el rappel, la excursión en esquí, el rescate, el trabajo en altura y la exploración son actividades peligrosas que pueden provocar lesiones graves o incluso la muerte. Usted asume personalmente todos los riesgos y responsabilidades por todos los daños, lesiones o muerte, que pueden ocurrir durante o después del uso de nuestros productos de cualquier manera. Si no puede o no está en condiciones de asumir esta responsabilidad o este riesgo, no utilice este equipo.

USO

Un aprendizaje adecuado en técnicas y métodos apropiados de seguridad es esencial para usar este producto. Este producto debe ser utilizado solamente por una persona competente y responsable o bajo el control visual directo de una persona competente y responsable. La condición física del usuario puede influir en su seguridad durante el uso normal o de emergencia.
El accesorio se ata directamente al arnés sin ningún conector. El lazo de fijación del amortiguador de caída está atado a través del lazo de anclaje en el arnés y en consecuencia todo el amortiguador de caída es atado a través del lazo de fijación (enganche de corona, fig.1). Los puntos de fijación más comunes se ilustran en la fig.4.
El conocimiento de técnicas básicas de rescate es necesario para usar este producto.
Compruebe la compatibilidad de este producto con los demás componentes de su equipo. El uso de una combinación inadecuada de productos en una cadena de seguridad o daños de cualquier componente de una cadena de seguridad puede provocar accidentes graves o incluso mortales. Los mosquetones que utilicen via ferrata deberán estar de acuerdo con la norma EN 12275 (clase K). Recomendamos revisar la función de un sistema de seguridad y equipo en un lugar seguro sin riesgo de caídas.
Para garantizar el buen mantenimiento y la trazabilidad de este producto es mejor asignarlo a un único usuario.
Antes y después de cada uso es necesario comprobar el estado de las correas y las costuras, incluyendo las áreas menos accesibles. No se resista a desechar un producto que muestre signos de desgaste que puedan afectar su resistencia o limitar su función.
El bucle de conexión del amortiguador también se puede utilizar como punto de conexión en reposo - al descansar intente evitar la carga de choque de este bucle para evitar la activación no intencionada del absorbedor.
Antes y después de cada uso, comprobar que el amortiguador no está activado - si el absorbedor (correa blanca) aparece fuera de la cubierta textil, el amortiguador se activará y se desechará antes de otro uso. 2.
El peso recomendado del usuario para cada modelo se inscribe en la Tabla 1.
Para las personas con el peso fuera de la gama de la tabla se recomienda el aseguramiento adicional usando técnicas estándar del aseguramiento de la cuerda.
La humedad, las condiciones de hielo y el ambiente sucio pueden dificultar la manipulación y aumentar el desgaste del producto. Afectan a la funcionalidad y la fuerza del producto acaba siendo insignificante.
No cree los nudos en los brazos flexibles. (Puede disminuir la fuerza)
No continúe usando este producto después de una caída en via ferrata. EAS ya no puede funcionar para soportar con seguridad una segunda caída.
Al usar EAS, tenga cuidado con el atrapamiento (riesgo de estrangulación mientras usa EAS).
No dude en ponerse en contacto con SINGING ROCK en caso de duda. Cualquier modificación o reparación fuera de nuestras instalaciones de producción está prohibida.

MANTENIMIENTO

Los productos textiles pueden enjuagarse en agua fría y limpia de calidad doméstica. Si todavía está sucio, puede lavarse con agua tibia (máximo 30 grados centígrados) y, si es necesario, usar jabón puro (por ejemplo, jabones de Lux, stergene) a la dilución aproximada, con un rango de pH de 5,5 y 8,5. Enjuague bien y seque lentamente lejos del calor directo. No se deben utilizar detergentes.

INSTRUCCIONES PARA EL TRANSPORTE Y ALMACENAMIENTO

Todos los productos químicos, materiales corrosivos y disolventes deben considerarse nocivos.
Lleve y guarde siempre un producto en su bolsa. A pesar de su protección contra los rayos UV, se recomienda que este producto se almacene lejos de la luz directa, en un lugar bien ventilado lejos de todas las fuentes de calor directo. Compruebe que no esté demasiado arrugado o torcido.
Utilice este producto por encima de un mínimo de -40 ° C y un máximo de 80 ° C.

VIDA E INSPECCION.

La duración de este producto depende de la frecuencia y el medio ambiente (sal, arena, humedad, productos químicos, etc.) en los que se utiliza.

- Duración máxima desde la fecha de fabricación (incluido el almacenamiento) ... 15 años
  Con respecto a la duración del producto se recomienda abandonar el uso después de aprox. 200 días de escalada - por ejemplo:
- 5 años de vida útil a partir de la fecha del primer uso para uso ocasional
- 2 años de vida útil a partir de la fecha de primera utilización para uso intensivo (alquiler, cursos de cuerda)

Advertencia: No obstante, el desgaste durante el uso puede acortar la vida útil. Los daños mecánicos pueden ocurrir durante el primer uso, lo que puede limitar la vida útil de este producto incluso desde el primer uso.
Inspección: Preste especial atención a los productos que están sujetos a desgaste más rápido o en contacto frecuente con superficies abrasivas (por ejemplo, cordones, eslingas cosidas, amortiguadores de caídas).
El usuario deberá comprobar el producto:
1) antes y después de cada uso
2) durante el uso (condición de elementos particulares de la cadena de seguridad y su conexión apropiada)
3) completar la inspección cada 3 meses.
Comprobar:
La tela: Cortes, rasgones, abrasión y daños causados por el uso, calor o productos químicos y así sucesivamente.
La costura: Corte, rasgado, desgastado o hilos sueltos.
Correa absorbente: posible activación del absorbedor
Los mosquetones: función adecuada y deformaciones
La marca: Legibilidad de las etiquetas del producto.
Recomendamos registrar los resultados de la inspección en la tarjeta de inspección.
El producto, que se utiliza para fines comerciales (negocios de alquiler, cursos de cuerda) debe ser inspeccionado cada 12 meses por el productor o la persona competente autorizada por el productor. El usuario debe estar familiarizado con este manual de instrucciones.

GARANTÍA DE SINGING ROCK:

Este producto está garantizado durante 3 años contra cualquier fallo en los materiales o la fabricación. Limitaciones de la garantía: desgaste normal, modificaciones o alternancias, mal almacenamiento. También son excluidos de la garantía los daños debidos a accidentes, negligencia y usos para los que el producto no está diseñado. SINGING ROCK no se hace responsable de las consecuencias, directas, indirectas, accidentales o cualquier otro tipo de daño que se produzca o resulte del uso de sus productos.

Este producto puede utilizarse con otros componentes en un sistema compatible.

Es esencial para la seguridad del usuario que estas instrucciones de uso se traduzcan al idioma del país en el que se va a utilizar el producto.

NEDERLANDS
GEBRUIKSAANWIJZING

Lees aandachtig deze gebruikaanwijzing voor gebruik

Dit product maakt deel uit van een valbeveiligingssysteem. (EAS)
Dit technische kennisgeving illustreert manieren hoe je het product kan gebruiken. Slechts enkele soorten van verkeerd gebruik en verboden toepassingen die momenteel bekend zijn, zijn vertegenwoordigd (getoond in de doorgestreepte diagrammen). Er bestaan vele andere vormen van misbruik, en het is onmogelijk om deze allemaal op te sommen, of zelfs allemaal voor te stellen. **Alleen de gebruikstechnieken getoond in de diagrammen die niet doorgehaald zijn, zijn toegestaan.** Alle andere toepassingen zijn uitgesloten vanwege dodelijk gevaar. In geval van twijfel of problemen van begrip, contacteer SINGING ROCK.
Activiteiten op hoogte, zoals klimmen, via ferrata, speleologie, abseilen, ski-touring, redding, werken op hoogte en exploratie zijn gevaarlijke activiteiten die kunnen leiden tot ernstige letsels of zelfs de dood.
U aanvaardt persoonlijk alle risico's en verantwoordelijkheden voor alle schade, letsel of dood, die zich kunnen voordoen tijdens of na het gebruik van onze producten in welke wijze dan ook. Als u niet in staat bent, of niet in een positie om deze verantwoordelijkheid te nemen of om dit risico te nemen, gebruik deze uitrusting niet.

GEBRUIK

Een behoorlijke opleiding in de juiste technieken en methoden van veiligheid is essentieel om dit product te gebruiken. Dit product mag uitsluitend worden gebruikt door een bevoegd en verantwoordelijk persoon of personen die onder direct visueel toezicht van een bevoegd en verantwoordelijk persoon zijn geplaatst. Fysieke conditie van de gebruiker kan een invloed hebben op zijn veiligheid bij normaal gebruik of bij noodsituaties.
De bevestiging gebeurt rechtstreeks aan het harnas zonder connector.
De bevestiging lus van de valdemper wordt geregen door de belay lus op het harnas en dan is de hele valdemper geregen door de aanbindlus (singel kink in de kabel, fig.1). De meest voorkomende bevestigingspunten worden weergegeven op de fig.4.
De kennis van de fundamentele reddingstechnieken is vereist om dit product te gebruiken.
Controleer de compatibiliteit van dit product met de andere componenten van uw uitrusting. Het gebruik van een ongeschikte combinatie van producten in een veiligheidsketen of beschadiging van een onderdeel van een veiligheidsketen kan leiden tot een ernstig of zelfs dodelijke ongeval. Karabijnhaken die worden gebruikt in via ferrata moeten in overeenstemming zijn met EN 12275 (klasse K). Wij raden u aan de functie van een veiligheidssysteem en uitrusting op een veilige plaats zonder valrisico te controleren.
Om het goed onderhoud en traceerbaarheid van dit product te waarborgen is het aangeraden om het toe te wijzen aan één gebruiker.
Vóór en na elk gebruik is het noodzakelijk om de toestand van de weefsel en stiksels te controleren, inclusief de minder toegankelijke gebieden. Aarzel niet om een product te schrappen als het tekenen van slijtage heeft die zijn kracht zou kunnen beïnvloeden of zijn functie beperken.
De aansluiting lus van de valdemper kan ook worden gebruikt als rustplaats aansluitpunt – in rusttoestand probeer schokbelasting van deze lus te voorkomen om het onbedoeld activeren van de valdemper te voorkomen.
Voor en na elk gebruik, controleer of de valdemper niet werd geactiveerd - als de valdemper (witte band) uit het textiel deksel verschijnt, werd de valdemper geactiveerd en moet hij verwijderd worden van verder gebruik - zie fig. 2.
Aanbevolen gebruikers gewicht voor elk model is ingeschreven in tabel 1.
Voor personen met een gewicht niet vermeld in de tabel, is het gebruik van extra beveiliging met behulp van standaard touw beveiligingstechnieken aangeraden.
Luchtvochtigheid, ijzige omstandigheden en vuile omgeving kan de handeling bemoeilijken en de slijtage van het product verhogen. Invloed op de functionaliteit en sterkte van het product is te verwaarlozen.
Creëer geen knopen op de flexibele armen. (kan de sterkte verminderen)
Blijf dit product niet gebruiken na een val op via ferrata. EAS kan niet langer functioneren om een tweede val veilig te absorberen.
Bij het gebruik van EAS, pas op voor beknelling (wurging risico tijdens het gebruik van EAS).
Aarzel niet om SINGING ROCK te contacteren in geval van twijfel. Elke wijziging of reparatie buiten onze productie-faciliteiten is verboden.

ONDERHOUD

De textielproducten kunnen worden gespoeld met schoon koud water van binnenlandse kwaliteit. Als het nog steeds vuil is kan het worden gewassen in warm water (30 graden Celsius maximum) en indien nodig met behulp van zuivere zeep (bijv. Lux zeep vlokken, stergene) op de geschatte verdunning, met een pH-waarde tussen 5,5 en 8,5. Spoel grondig en droog langzaam, weg van directe hitte. Wasmiddelen mag niet worden gebruikt.

INSTRUCTIES VOOR TRANSPORT EN OPSLAG

Alle chemische producten, bijtende stoffen en oplosmiddelen worden beschouwd als schadelijk.
Draag en bewaar een product altijd in zijn zak. Ondanks de UV-bescherming is het aanbevolen dat dit product uit de buurt van direct licht is opgeborgen, in een goed geventileerde plaats uit alle bronnen van directe warmte. Controleer of het niet te verkreukeld of scheef is.
Gebruik dit product boven ten minste -40 ° C en maximaal 80 ° C.

LEVENSDUUR EN INSPECTIE.

Levensduur van dit product is afhankelijk van de veelvuldigheid en het milieu (zout, zand, vocht, chemicaliën, etc.) waarin het wordt gebruikt.

- Maximale levensduur vanaf de datum van productie (inclusief opslag) ... 15 jaar
  Onder verwijzing naar de aard van het product raden wij aan het product niet meer te gebruiken na ca. 200 klimdagen - bijv.:
- 5 jaar levensduur vanaf de datum van het eerste gebruik voor incidenteel gebruik
- 2 jaar levensduur vanaf de datum van het eerste gebruik voor intensief gebruik (verhuur, touw cursussen)

Waarschuwing: Maar de slijtage tijdens het gebruik kan de levensduur verkorten. Mechanische schade kan ontstaan tijdens het eerste gebruik, dat de levensduur van dit product kan beperken tot enkel dit eerst gebruik.
Inspectie: Besteed speciale aandacht aan producten, die onderhevig zijn aan snellere slijtage of frequent in contact komt met schurende oppervlakken (bijv. lanyards, genaaid stroppen, valdemper).
De gebruiker zal het product controleren:
1) voor en na elk gebruik
2) tijdens het gebruik (conditie van bepaalde elementen van de veiligheidsketen en de goede aansluiting)
3) volledige inspectie om de 3 maanden.
Controleren op:
De stof: snijden, scheuren, slijtage en schade door gebruik, hitte of chemicaliën, enzovoort.
Het stiksel: Cut, gescheurd, versleten of losse draden.
Banden van de valdemper: mogelijke activering van de valdemper
De karabijnhaken: correcte werking en vervormingen
De markering: leesbaarheid van de etiketten.
We raden het opnemen van de inspectieresultaten in de **inspectie-kaart** aan.
Het product, dat wordt gebruikt voor commerciële doeleinden (verhuur, touw cursussen) moeten worden geïnspecteerd om de 12 maanden door de producent of competent persoon bevoegd door de producent. De gebruiker moet vertrouwd zijn met deze handleiding.

SINGING ROCK GARANTIE:

Dit product heeft een garantie van **3 jaar** op alle gebreken in materialen of fabricage. Beperkingen van de garantie: normale slijtage, veranderingen of afwisselingen, slechte opslag. Evenzeer uitgesloten van de garantie zijn schade als gevolg van ongevallen, nalatigheid, en gebruik waarvoor het product niet is ontworpen. SINGING ROCK is niet verantwoordelijk voor de gevolgen, direct of indirect, accidentele of elke andere vorm van schade die voorvallen bij of voortkomen uit het gebruik van haar producten.

Dit product kan worden gebruikt met andere componenten in een compatible system.

Het is essentieel voor de veiligheid van de gebruiker dat deze gebruiksaanwijzing word vertaald in de taal van het land waar het product wordt gebruikt.

NORSK
BRUKERVEILEDNING

Bruk ikke dette produktet uten å ha lest denne brukerveiledninga nøye og forstått innholdet.

Dette produktet er del av et fallsikringssystem.
Den tekniske notisen illustrerer måter å bruke dette produktet på. Bare noen typer misbruk og forbudte måter å bruke produktet på som er kjent, er representert (vist i de utkryssa diagrammene). Mange andre typer misbruk eksisterer, og det er umulig og å få oversikten over, eller i det hele tatt forestille seg alle. **Bare de teknikkene som er vist i diagrammene som ikke er kryssa ut er autoriserte.** Alle andre bruksmåter bør forbindes med fare for død. Ved tvil eller problemer med å forstå, kontakt SINGING ROCK.
Aktiviteter i høyde, klatring, via ferrata, grotting, rappelering, skibestigning, redning, arbeid i høyde og utforskning er farlige aktiviteter, som kan lede til skader og til og med død for utøverne**. God nok kjennskap til passende teknikker og metoder for sikring er fullt og helt ditt eget ansvar, og nødvendig for å bruke dette produktet**.

BRUK

Tilstrekkelig erfaring og opplæring i metoder og teknikker for sikker bruk er avgjørende for å benytte dette produktet. Produktet skal kun benyttes av personer som er kompetente og ansvarlige eller under direkte visuelt oppsyn av en kompetent og ansvarlig person. Den fysiske tilstanden til brukeren kan ha innvirkning på brukerens sikkerhet under normal bruk og under redning.
Tilkoblingen til klatreselen skal gjøres uten bruk av karabin eller annet koblingsstykke. Tilkoblingsløkken på fallabsorberen strupes i tilkoblingspunktet på klatreselen. Dette gjøres ved at tilkoblingsløkken på fallabsorberen tres gjennom tilkoblingspunktet på klatreselen og videre tres hele fallabsorberen gjennom tilkoblingsløkken på fallabsorberen slik at det dannes en knute (Fig 1.). De vanligste tilkoblingspunktene på klatreseler er illustrert i fig.4.

Kunnskap om grunnleggende redningsteknikker er nødvendig for bruk av dette produktet.
Undersøk at dette produktet er kompatibelt med andre komponenter du vil bruke det sammen med. Kombinasjon av utstyr som ikke er kompatible med hverandre, eller bruk av utstyr som er skadet, kan føre til alvorlige- eller i verste fall fatale ulykker.
Karabinkroker som benyttes ved Via Ferrata-aktivitet må være sertifisert i henhold til standarden EN 12275 (klasse K). Vi anbefaler at du kontrollerer funksjonaliteten til sikkerhetsutstyret på et trygt sted der det ikke er risiko for fall.
For å sikre godt vedlikehold og sporbarhet av dette produktet, bør det ha en dedikert bruker som har oppsynet med produktet.
Før og etter hver bruk skal tilstanden til bånd og sømmer, inkludert mindre synlige områder av produktet inspiseres. Ikke nøl med å kassere et produkt som viser tegn på slitasje som kan påvirke styrken eller begrense funksjonaliteten til produktet.

Tilkoblingsløkken på fallabsorberen kan også bli brukt som innkoblingspunkt om du må henge deg opp for å hvile. Når du henger i fallabsorberen, unngå å påføre sjokkbelastninger på systemet, for å unngå utilsiktet aktivering av fallabsorberen.
Før og etter hver bruk, kontroller at fallabsorberen ikke har blitt aktivert - om det hvite båndet i fallabsorberen er synlig utenfor tekstilfuturalet, har absorberen vært aktivert og skal tas ut fra videre bruk (se fig. 2.).
Anbefalt vekt på bruker for hver enkelt modell er beskrevet i tabell 1.
For personer med vekt utenfor området i tabellen, er det anbefalt ytterligere sikring ved bruk av tau og standard sikringsteknikker.
Fuktighet, isete forhold og skitne omgivelser kan gjøre det vanskelig å operere produktet samt øke slitasjen. Slike forhold har ubetydelig påvirkning på styrke og funksjonalitet av produktet.
Ikke slå knuter på de elastiske armene på produktet, dette kan redusere styrken på produktet.
Ikke fortsett å bruke dette produktet etter et fall på en Via Ferrata. Fallabsorberen vil ikke nødvendigvis absorbere kraften i et nytt fall.
Når du bruker fallabsorberslynger vær opmerksom på farene som kan oppstå ved bruk (eksempelvis kvelningsfare).
Ikke nøl med å kontakte SINGING ROCK om du er usikker på bruk eller tilstanden til produktet. All modifikasjon og reparasjon utenfor produksjonsfasilitetene til SINGING ROCK er forbudt.

VEDLIKEHOLD

Tekstilproduktet kan renses i rent kaldt vann. Hvis det fremdeles er skittent kan det vaskes i lunkent vann (maksimum 30 °C) og hvis nødvendig kan det brukes ren mild såpe med pH-verdi mellom 5,5 og 8,5. Renses forsiktig og tørkes sakte skjermet for direkte varme. Vaskemidler må ikke brukes.

INSTRUKSJONER FOR TRANSPORT OG LAGRING

Alle kjemiske produkter, korrosive materialer og rensevæsker bør ansees som skadelige.
Frakt og oppbevar alltid produktet i oppbevaringsposen som hører med. Til tross for at produktet er UV-beskyttet, anbefaler vi at det oppbevares på et godt ventilert sted skjermet fra direkte lys og direkte varmekilder. Kontroller at det ikke er for knøvlet og bøyd.
Bruk dette produktet kun i temperaturer over -40 °C og under 80 °C.

LEVETID OG ETTERSYN

Levetiden til dette produktet er avhengig av hvor ofte det brukes, og i hva slags miljø.

- Maksimal levetid fra fra produksjonsdato (inkludert lagring) . 10 år
  Med utgangspunkt i produktets utforming og konstruksjon anbefaler vi å ta produktet ut av bruk etter rundt 200 klatredager eller
- 5 år fra første gangs bruk av produktet ved normal bruk
- 2 år fra første gangs bruk av produktet ved intensiv bruk (utleie, klatreparker etc)

Advarsel: Produktet kan bli skadet under bruk, noe som kan avkorte levetiden. Mekaniske skader kan skje første gang produktet er i bruk, noe som kan resultere i at produktet må kasseres allerede etter en gangs bruk.

Brukeren skal sjekke produktet:
1) før og etter bruk
2) under bruk
3) foreta en komplett inspeksjon hver 3. måned.

Sjekk etter:
Materiale: Kutt, rifter, slitasje og skader forårsaket av bruk, varme eller kjemikalier og liknende.
Sømmene: Kutt, rakninger, slitasjer eller løse tråder.
Falldemperen: Mulig aktivering av falldemperen
Karabineren: At den fungerer riktig og deformasjoner
Metall komponentene: At spennene og andre metalldeler fungerer som de skal.
Merkinga: Lesbarheten til produktmerkinga.
Vi anbefaler å føre inn inspeksjonsresultatene i inspeksjonskortet.
For å forlenge produktets levetid er forsiktighet ved bruk nødvendig. Unngå skrubbing mot ru overflater og skarpe kanter.

Produkter som brukes i komersielle sammenhenger (utleie, klatreparker etc.) skal gjennomgå en årlig inspeksjon av kompetent person som er autorisert av produsenten.
Brukeren må være kjent med denne bruksanvisningen.

SINGING ROCK GARANTI:

Dette produktet har tre års garanti mot feil i materialer eller i fabrikasjon. Begrensinger i garantien: normal slitasje, modifikasjoner, feillagring. Skader på produktet som følge av ulykker, ved neglisjering av instruksjoner, og ved andre typer bruk en det det er lagd for, dekkes heller ikke av garantien. Singing Rock er ikke ansvarlige for konsekvensene, indirekte, direkte eller ved uhell, eller andre ødeleggelser og skader som måtte oppstå i forbindelse med bruk av dette produktet.

Dette produktet kan brukes sammen med andre komponenter i et kompatibelt system.

Det er essensielt for brukerens sikkerhet at disse brukerveiledningene er oversatt til språket i landet hvor produktet skal brukes.

SLOVENSKY
NÁVOD NA POUŽITIE

Nepoužívajte tento výrobok bez starostlivého prečítania tohto návodu!

Pozor: Pred použitím je odborný výcvik nevyhnutný!
Tento návod ukazuje rôzne možnosti použitia. Niektoré známe možnosti nesprávneho použitia sú zobrazené a preškrtnuté. Možnosti nesprávneho použitia tu nie sú vyčerpané a existuje ich nepreberné množstvo. **Tento výrobok je možno používať len podľa nepreškrtnutých zobrazení.** Každé iné použitie je zakázané a môže viesť k nehode či smrti. V prípade problému s použitím alebo neporozumením kontaktujte prosím SINGING ROCK. Aktivity vo výškach, horolezectvo, jaskyniarstvo, zlaňovanie, skialpinizmus, jumping, záchranárske a výškové práce sú nebezpečné aktivity, pri ktorých sú možné zranenia či smrť. Osobne nesiete zodpovednosť za akékoľvek prípadné škody, zranenia alebo smrť, ku ktorým by došlo v spojitosti s použitím tohto výrobku. Ak nie ste schopní niesť zodpovednosť za takéto riziko nepoužívajte tento výrobok.

POUŽITIE

Odpovedajúce znalosti spôsobov istenia a metodiky použitia výrobkov sú nevyhnutné. Preto môže tento výrobok používať iba odborne vycvičená osoba, alebo osoba pod trvalým priamym dohľadom takej osoby. Fyzická kondícia užívateľa môže mať vplyv na bezpečnosť v priebehu bežného alebo mimoriadneho použitia.
Pripojenie na úväzok sa vykonáva priamo bez dodatočných spojok. Prevlečením pripojovacej slučky do pripojovacieho bodu na úväzku. A následné pretiahnutie celého setu prevlečenou slučkou (líščia slučka, obr.1). najčastejšie pripájacie body sú znázornené na obr. č. 4.
Užívateľ, ktorý používa tento výrobok, musí byť informovaný o možnostiach poskytnutia záchrany života v prípade, že dôjde k nehode.
Pred použitím si overte, že tento výrobok je kompatibilný s ostatným vašim vybavením. Použitie nevhodnej kombinácie výrobkov v istiacom reťazci môže viesť k vážnej nehode či smrti. Karabíny používané pre via ferrata set musia byť v súlade s EN 12275 (typ K). Odporúčame vyskúšať si všetko vybavenie na bezpečnom mieste bez rizika pádu.
Pred a po každom použití je nutné kontrolovať stav popruhov, švov, a to i v horšie prístupných miestach.
Výrobok, ktorý vykazuje sebe menšie známky poškodenia je nutné hneď vyradiť z používania.
Oko, do ktorého sú zašité popruhy určené k prepojeniu a via ferrata, je možné použiť k odsadnutiu- pri tomto použití sa vyvarujte dynamickému zaťaženiu, aby nedošlo k nechcenej aktivácii tlmiča.
Pred a po každom použití kontrolujte, či tlmič pádu nebol aktivovaný- z textilného obalu setu sú vysunuté iba pripojovacie oká na oboch koncoch, ale samotný popruh tlmiča je celý schovaný v obale. Pokiaľ je na ktoromkoľvek konci obalu viditeľný tlmiaci popruh, bol tlmič už aktivovaný a preto musí byť vyradený z používania- viď obr. 2.
K zaisteniu čo najlepšej údržby a kontroly výrobku odporúčame jeho používanie výhradne jedným užívateľom.
Doporučená hmotnosť užívateľa je pre jednotlivé modely zobrazená v tabuľke č.1
U osôb hmotností mimo rozsahu tabuľky odporúčame ďalšie istenie ďalšie istenie pomocou horolezeckej istiacej techniky.
Vlhkosť, námraza a špinavé prostredie môže znížiť manipuláciu pri použití výrobku a zvýšiť opotrebenie.
Vplyv na funkčnosť či pevnosť výrobku je zanedbateľná.
Nevytvárajte uzly na pružných remeňoch. (Môže dôjsť k zníženiu pevnosti)
Nepoužívajte tento výrobok pokiaľ zachytí pád na via ferrata. EAS nemusí fungovať bezpečne pre zachytenie druhého pádu.
Pri používaní EAS dbajte na opatrnosť, hrozí možnosť uviaznutia v systéme (riziko priškrtenia časti tela)
Každý zásah do konštrukcie alebo oprava našich výrobkov mimo výrobné priestory SINGING ROCK sú zakázané.

ÚDRŽBA A SKLADOVANIE.

Textilný výrobok je možné umyť čistou vodou „domácej kvality". Ak je stále znečistený, môže byť použitá vlažná voda (max. 30°C) a pokiaľ je to nutné mydlovým roztokom (približné ph medzi 5,5 a 8,5). Potom vyperte výrobok v čistej vode a dobre usušte v temnej dobre vetranej miestnosti. Na čistenie nesmie byť použitý saponát.
Chráňte pred stykom so žeravinami a rozpúšťadlami (kyseliny). Tieto chemikálie sú pre tento výrobok veľmi nebezpečné.
Prepravujte a skladujte v obale, ktorý je súčasť výrobku. Skladujte na suchom, tmavom a dobre vetranom mieste. Chráňte pred dlhodobým pôsobením UV žiarení. Neskladujte ani nesušte v blízkosti priamych zdrojov tepla. Neskladujte výrobok príliš skrútený a stlačený. Doporučujeme používať v rozmedzí teplôt -40° až +80° C.